Before you begin / Antes decomenzar
Avant de commencer

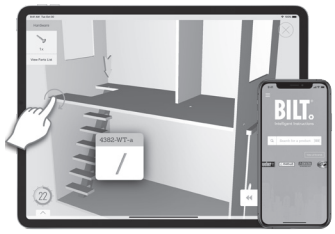

BILT. Download on the App Store GET IT ON Google Play

3D-GUIDED INTERACTIVE ASSEMBLY INSTRUCTIONS CAN BE FOUND IN BILT
DOWNLOAD THE FREE APP

LAS INSTRUCCIONES DE ENSAMBLAJE INTERACTIVO GUIADAS EN 3D SE PUEDEN ENCONTRAR EN BILT
DESCARGA LA APLICACIÓN GRATUITA

LES INSTRUCTIONS D'ASSEMBLAGE INTERACTIF GUIDÉES EN 3D PEUVENT ÊTRE TROUVÉES EN BILT
TÉLÉCHARGER L'APPLICATION GRATUITE

MISSING SOMETHING? / BESOIN DE PIÈCES DE RECHANGE ? / ¿TE FALTA ALGO? / FEHLT ETWAS? / MANCA QUALCOSA?

USA/CANADA	EUROPEAN REGIONS	AUSTRALIA
parts.KidKraft.com	parts.KidKraft.eu	parts.KidKraft.au

Welcome to the KidKraft family
We do our very best to ensure accuracy in every order, but occasionally we miss something. That's why our warranty covers every single part of your new product for 90 days after purchase. If you are missing parts or find any damage, it's easy to order replacements at **parts.KidKraft.com** in the US and **parts.kidkraft.eu** in Europe. You can also review your warranty, download assembly instructions and more by visiting **KidKraft.com**.
Before you begin, download the free Bilt app for quicker and easier assembly and warranty experience.

Bienvenue dans famille Kidkraft
Nous faisons de notre mieux pour assurer l'exactitude dans chaque commande, mais parfois nous manquons quelque chose. C'est pourquoi notre garantie couvre chaque partie de votre nouveau produit pendant 90 jours après l'achat. S'il vous manque des pièces ou si vous, c'est facile de commander des pièces de rechange chez **parts.KidKraft.com** aux États-Unis et **parts.kidkraft.eu** en Europe. Vous pouvez également consulter votre garantie, télécharger les instructions d'assemblage et plus encore en visitant **KidKraft.com**.
Avant de commencer, téléchargez l'application Bilt gratuite qui stocke les instructions de montage claires et rapides de votre produit ainsi que sa garantie.

Bienvenido a la Familia Kidkraft
Hacemos nuestro mejor esfuerzo para asegurar la precisión en cada orden, pero a veces se nos olvida algo. Por este motivo, nuestra garantía cubre cada parte de su nuevo producto por los próximos 90 días después de su compra. Si a le falta alguna parte o si consigue algún daño en el producto, es muy sencillo solicitar un remplazo en **parts.KidKraft.com** en los Estados Unidos y en **parts.kidkraft.eu** en Europa. También puede revisar su garantía, descargar instrucciones de ensamblaje y mucho más visitando **KidKraft.com**.
Antes de comenzar, descarga la aplicación Bilt gratuita para que el montaje y el uso de la garantía te resulten más sencillos.

Willkommen zu KidKraft Family
Wir geben unser Bestes, bei jeder Bestellung sicherzustellen, dass höchste Sorgfalt geboten wird, aber vereinzelt kann es vorkommen, dass wir etwas übersehen. Aus diesem Grund deckt unsere Garantie jedes einzelne Teil Ihres neuen Produkts für die Dauer von 90 Tagen nach Erwerb ab. Sie können ganz einfach Ersatzteile bei **parts.KidKraft.com** in den USA und **parts.KidKraft.eu** in Europa bestellen, sollten Teile fehlen oder Beschädigungen vorliegen. Besuchen Sie **KidKraft.com**, um unter anderem die Garantie einzusehen und Aufbauanleitungen herunterzuladen.
Laden Sie sich die Bilt App herunter, bevor Sie starten. Sie hilft Ihnen bei der Montage und macht es Ihnen einfach, Ihre Garantien im Blick zu behalten.

Benvenuti nella famiglia KidKraft
Facciamo del nostro meglio per garantire la precisione in ogni ordine, ma ogni tanto qualcosa può sfuggire. Ecco perché la nostra garanzia copre ogni singola parte del nuovo prodotto per 90 giorni dopo l'acquisto. In caso di parti mancanti o se si riscontrano danni, basta semplicemente richiedere la sostituzione su **parts.KidKraft.com** negli Stati Uniti e **parts.kidkraft.eu** in Europa. È anche possibile controllare la garanzia, scaricare le istruzioni di montaggio e altro ancora visitando **KidKraft.com**.

Batch Code
Code de lot
Código De Lote
Chargennummer
Numero del lotto:

REV 07/21/2020

KidKraft®

Item Number
Numéro d'article
Número del artículo
Artikelnummern
Numero dell'articolo

65954B

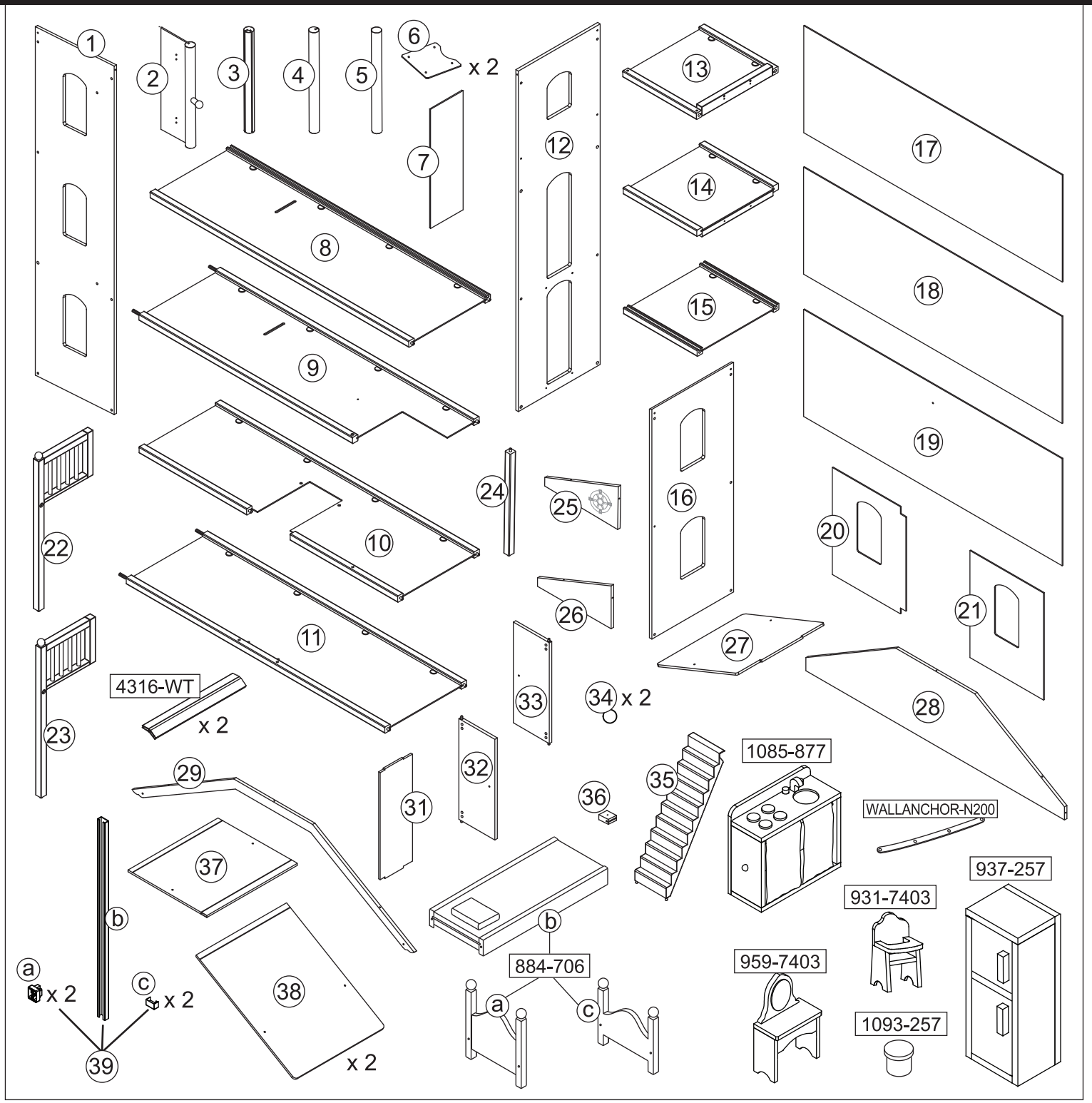

Parts and Hardware
Pièces et matériel
Partes y Piezas Para Instalación
Teile und Befestigungsmaterial
Parti e componenti meccanici

KidKraft®

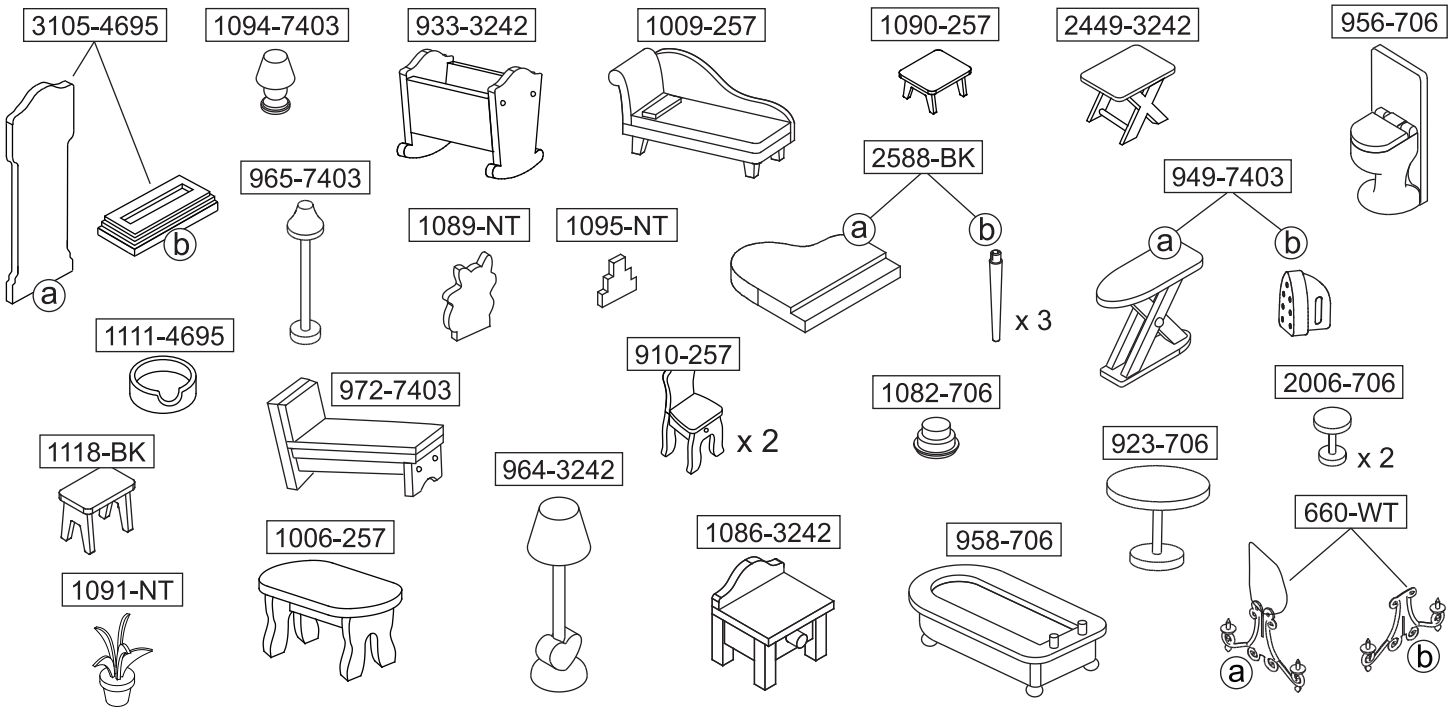

A x 4	E x 4	I x 2	M x 8	Q x 1
39 mm Blue / Azul / Bleu Blau / Blu	25 mm Pink / Rosado / Rose / Rosa / Rosa	20 mm	22 mm	
B x 9	**F x 2**	**J x 4**	**N x 1**	**R x 1**
39 mm White / Blanco / Blanc / Weiß / Bianca	25 mm Orange / Anaranjado / Orange / Orange / Arancia	10 mm White / Blanco / Blanc / Weiß / Bianca	16 mm	
C x 8	**G x 10**	**K x 1**	**O x 1**	**S x 2**
39 mm Natural / Natural / Naturel / Natur / Naturale	25 mm White / Blanco / Blanc / Weiß / Bianca	13 mm Yellow / Amarillo / Jaune / Gelb / Giallo		
D x 2	**H x 8**	**L x 2**	**P x 1**	**x 1**
39 mm Yellow / Amarillo / Jaune / Gelb / Giallo	22 mm Pink / Rosado / Rose / Rosa / Rosa	20 mm	35 mm	

Parts and Hardware
Pièces et matériel
Partes y Piezas Para Instalación
Teile und Befestigungsmaterial
Parti e componenti meccanici

All hardware dimensions are approximate.
Toutes les dimensions du matériel sont approximatives.
Todas las dimensiones de las herramientas son aproximaciones.

Step
Paso
Étape
Schritt
Fase

1

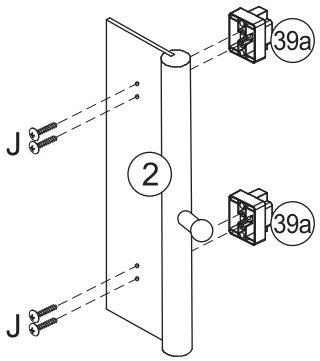

Step
Paso
Étape
Schritt
Fase

2

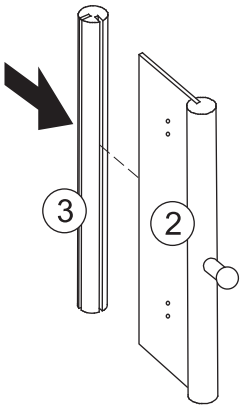

Step
Paso
Étape
Schritt
Fase

3

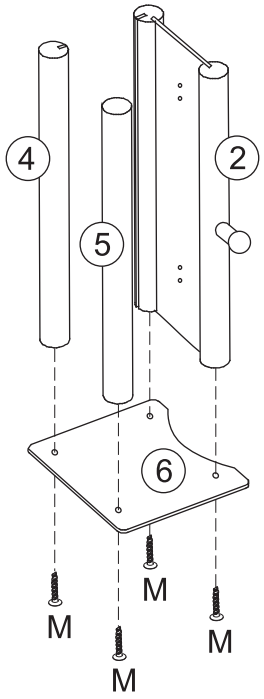

Step
Paso
Étape
Schritt
Fase

4

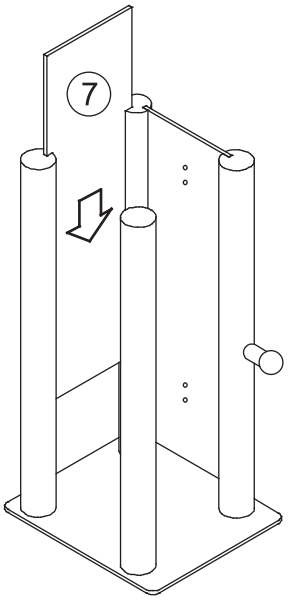

Step
Paso
Étape
Schritt
Fase

5

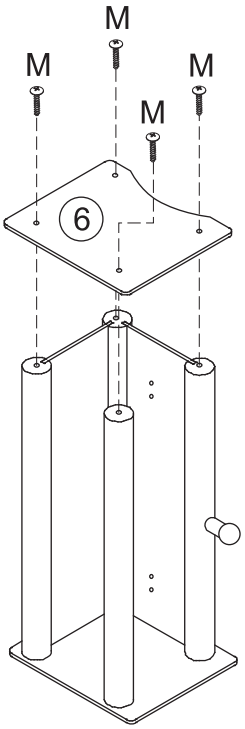

Step
Paso
Étape
Schritt
Fase

6

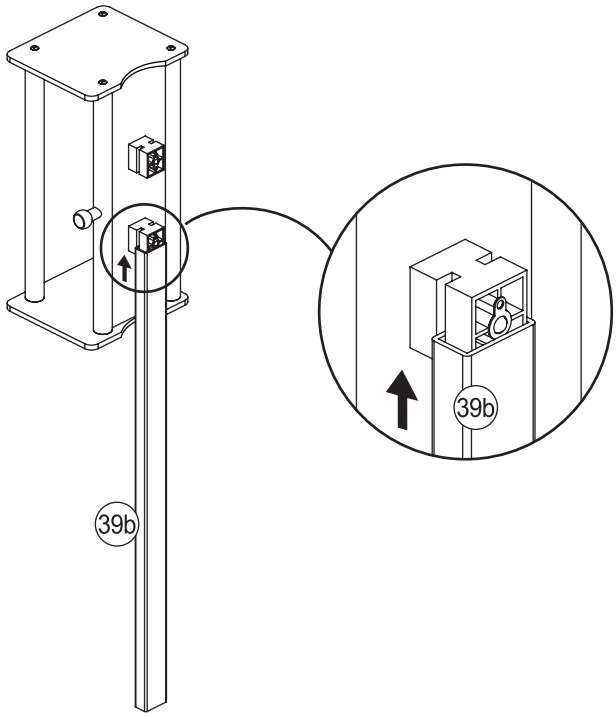

Step
Paso
Étape
Schritt
Fase

7

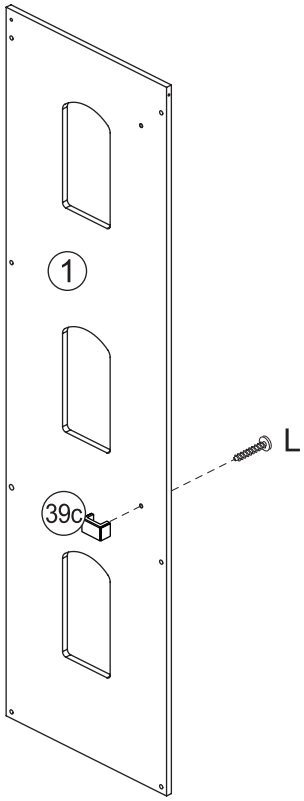

Step
Paso
Étape
Schritt
Fase

8

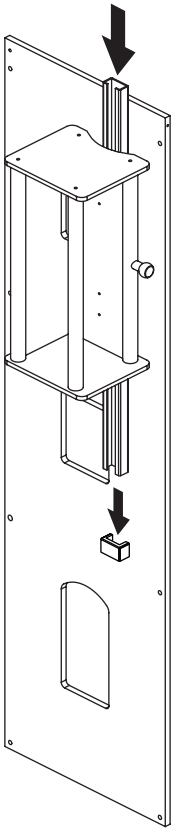

Step
Paso
Étape
Schritt
Fase

9

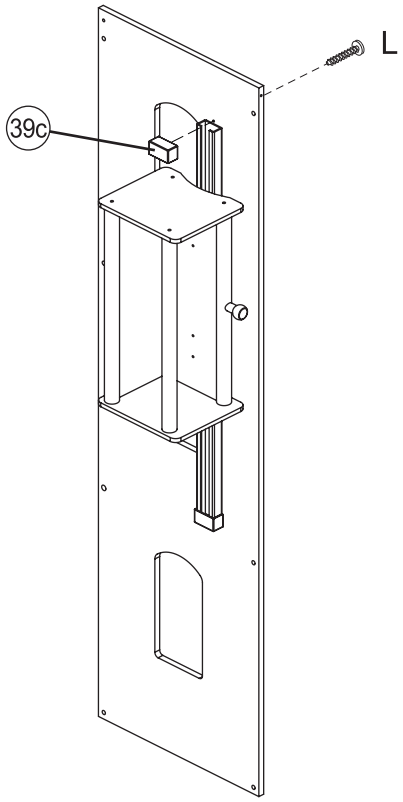

Step
Paso
Étape
Schritt
Fase

10

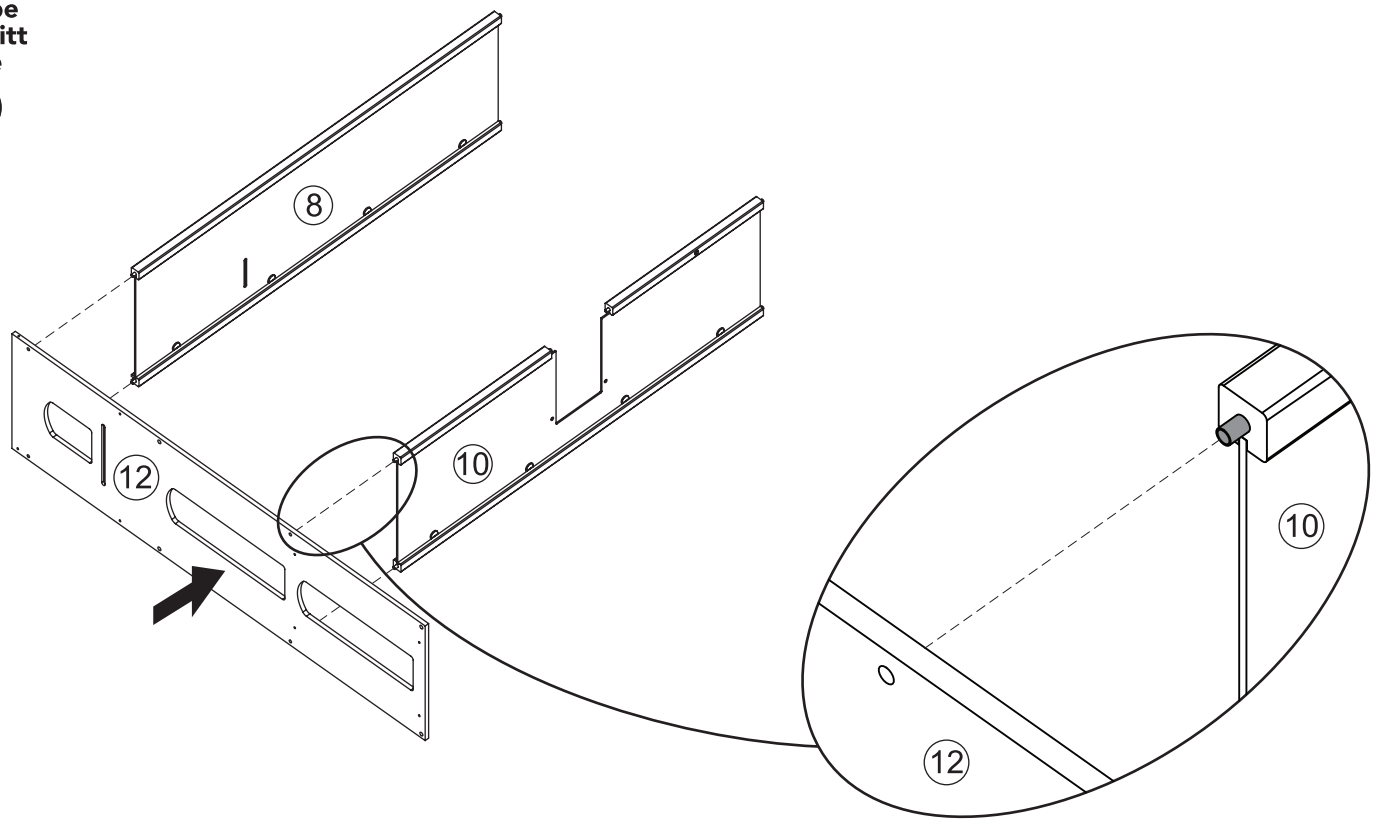

Step
Paso
Étape
Schritt
Fase

11

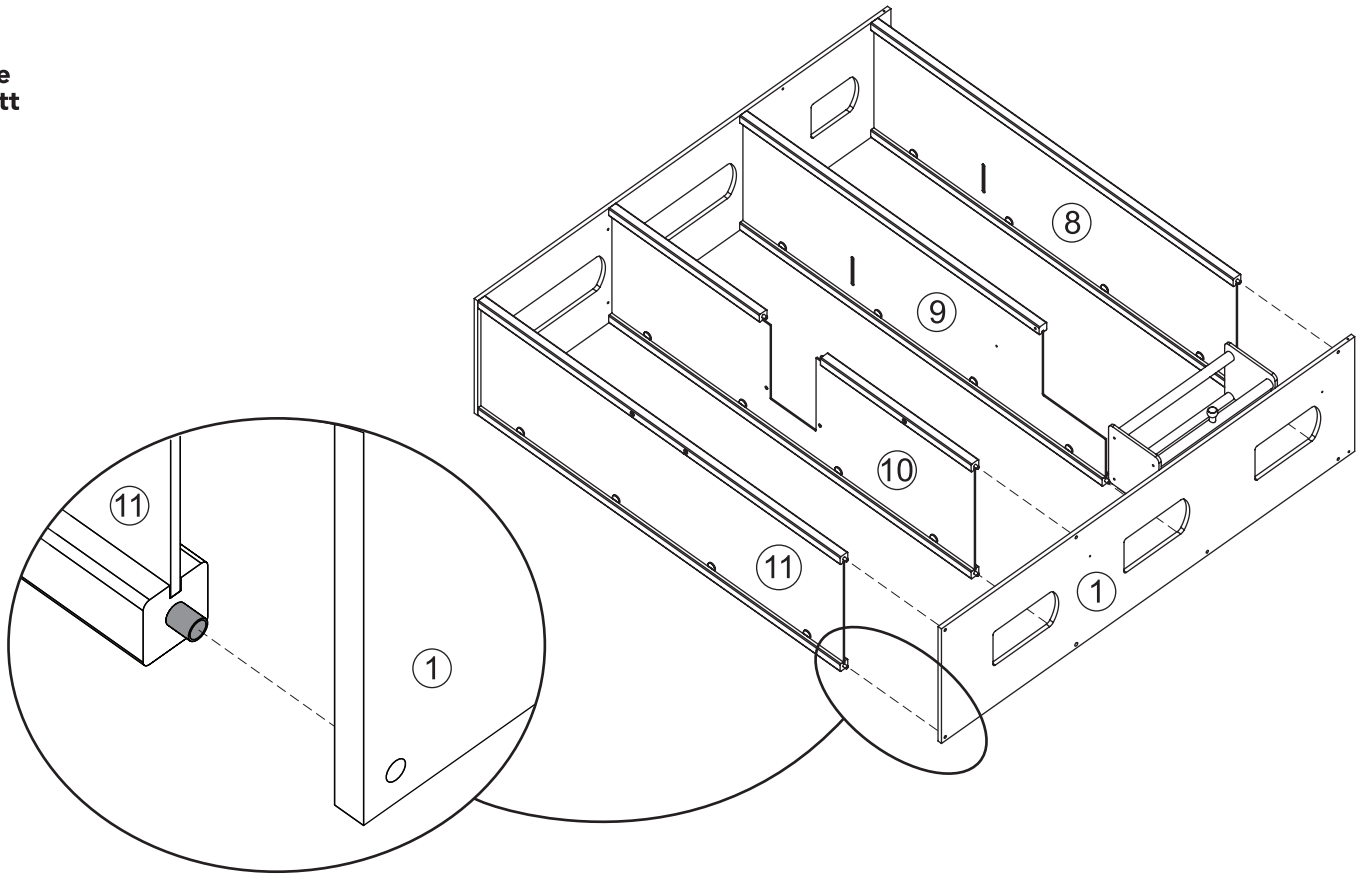

Step
Paso
Étape
Schritt
Fase

12

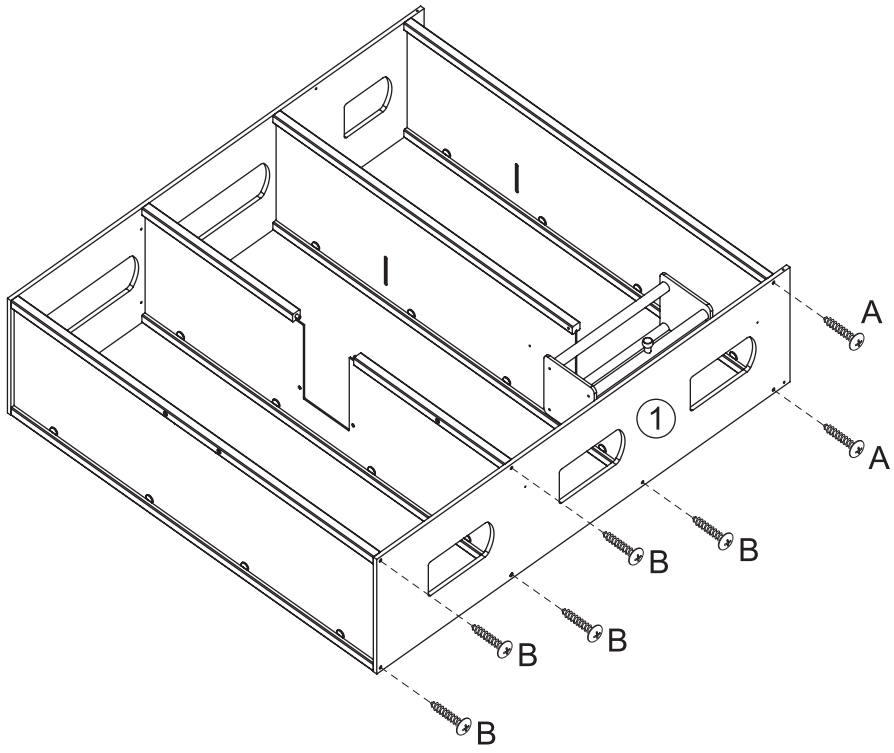

Step
Paso
Étape
Schritt
Fase

13

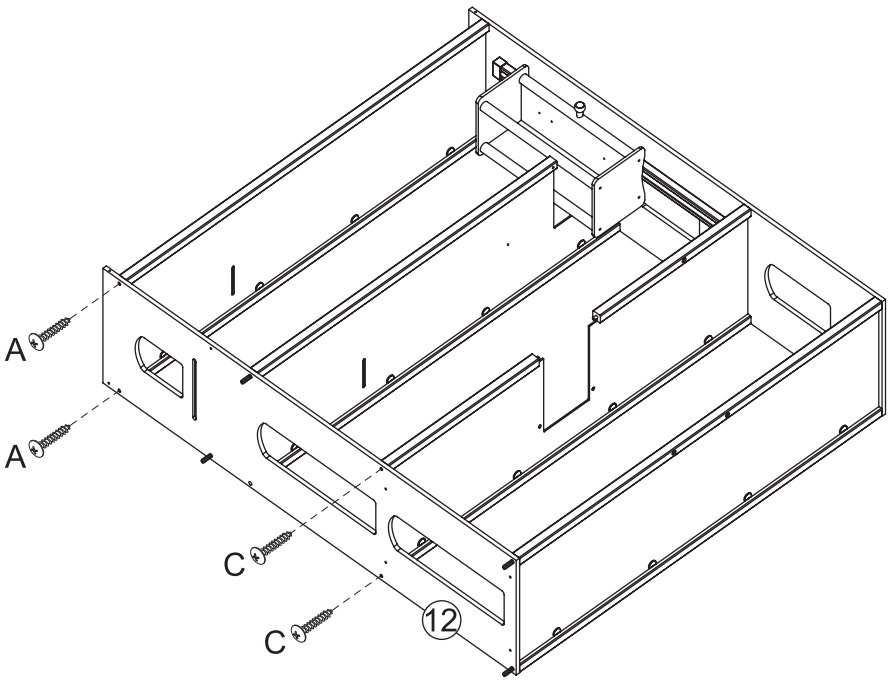

Step
Paso
Étape
Schritt
Fase

14

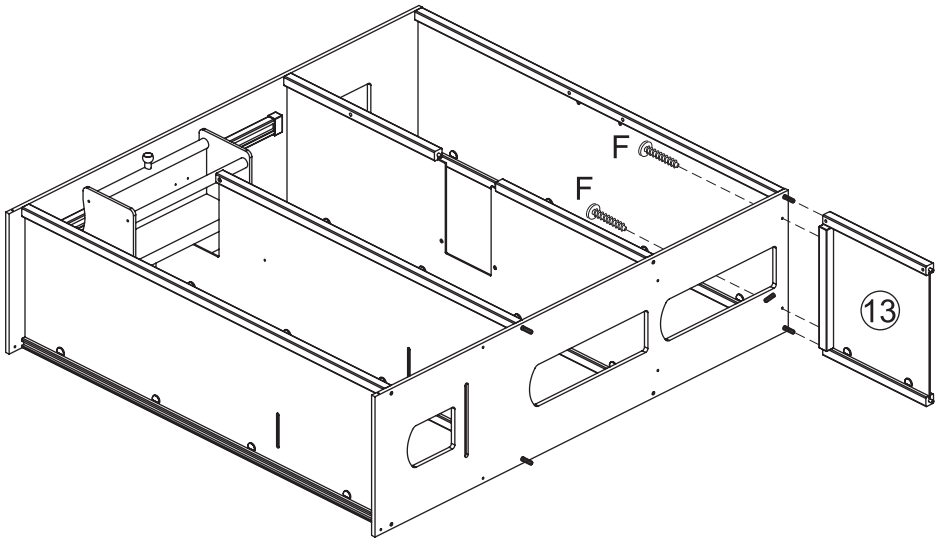

Step
Paso
Étape
Schritt
Fase

15

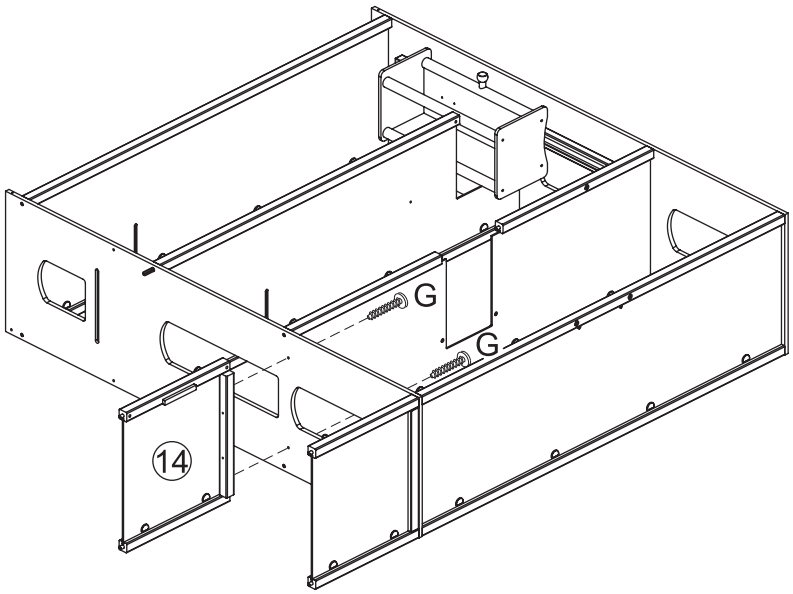

Step
Paso
Étape
Schritt
Fase

16

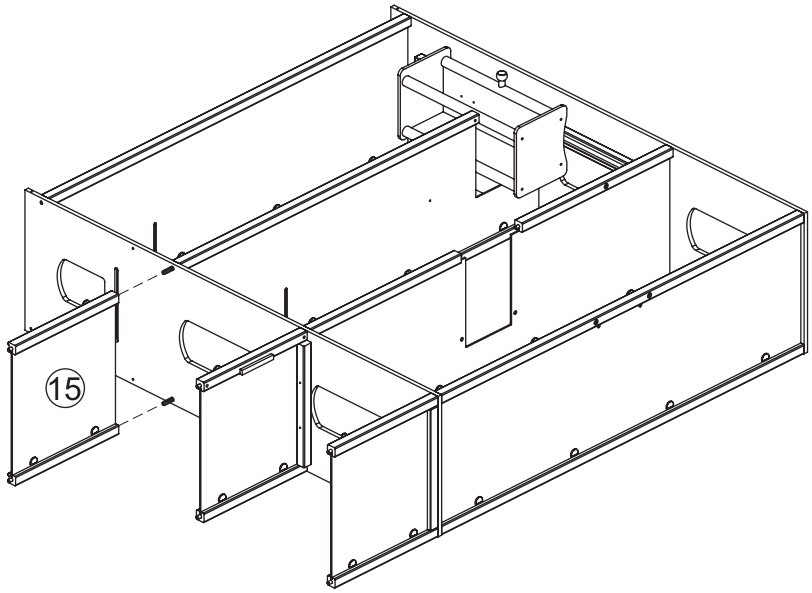

Step
Paso
Étape
Schritt
Fase

17

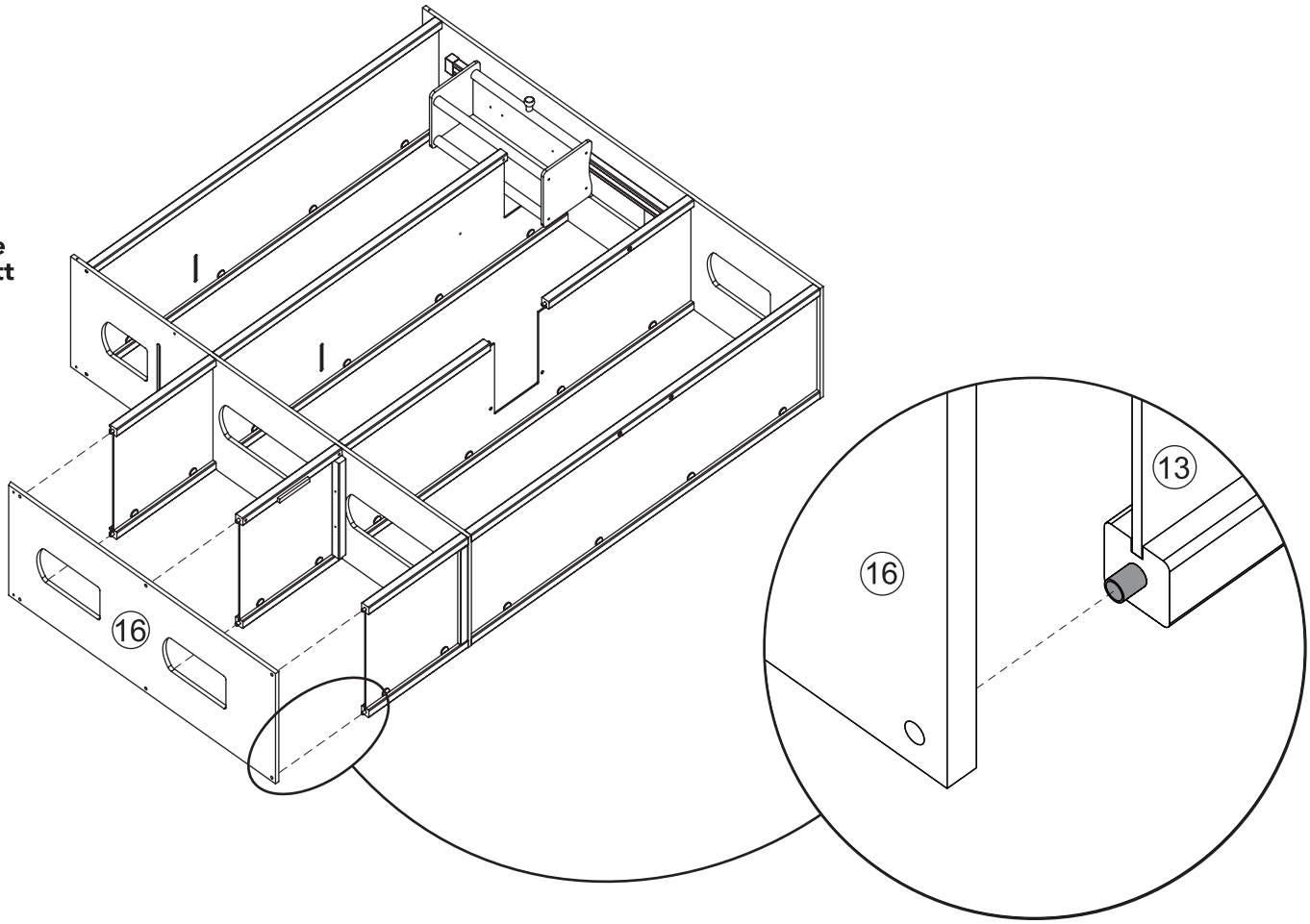

Step
Paso
Étape
Schritt
Fase

18

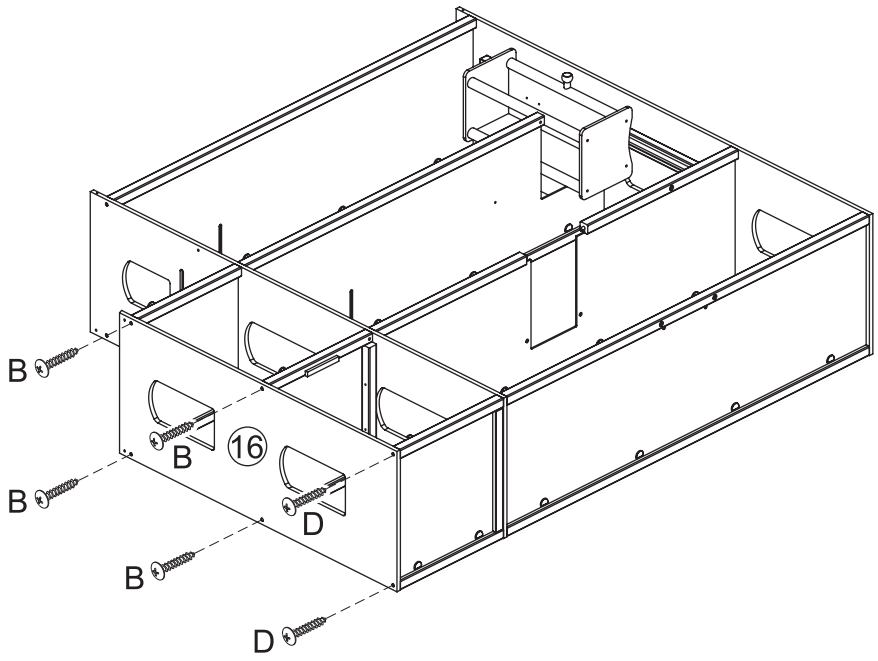

Step
Paso
Étape
Schritt
Fase

19

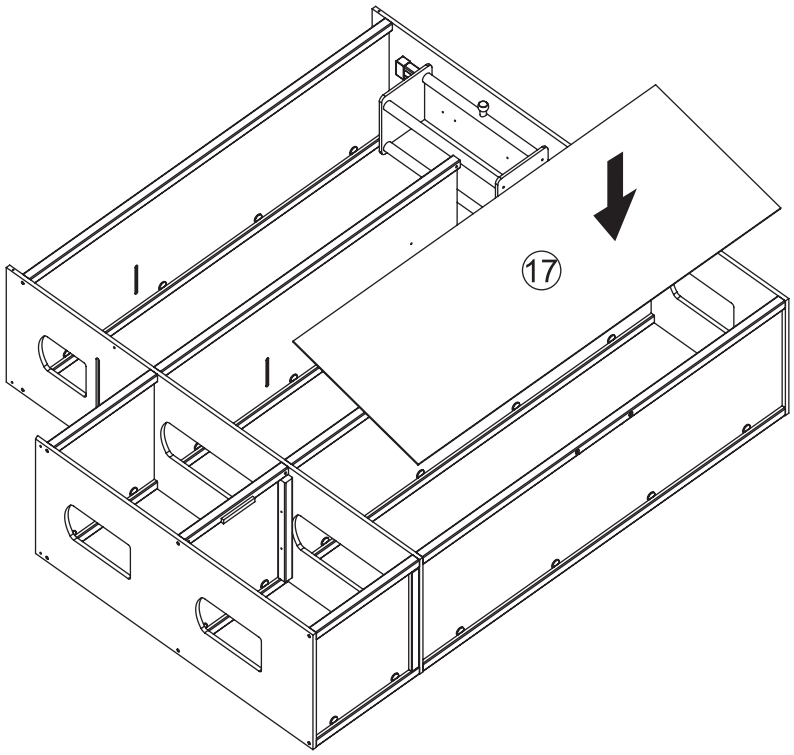

Step
Paso
Étape
Schritt
Fase

20

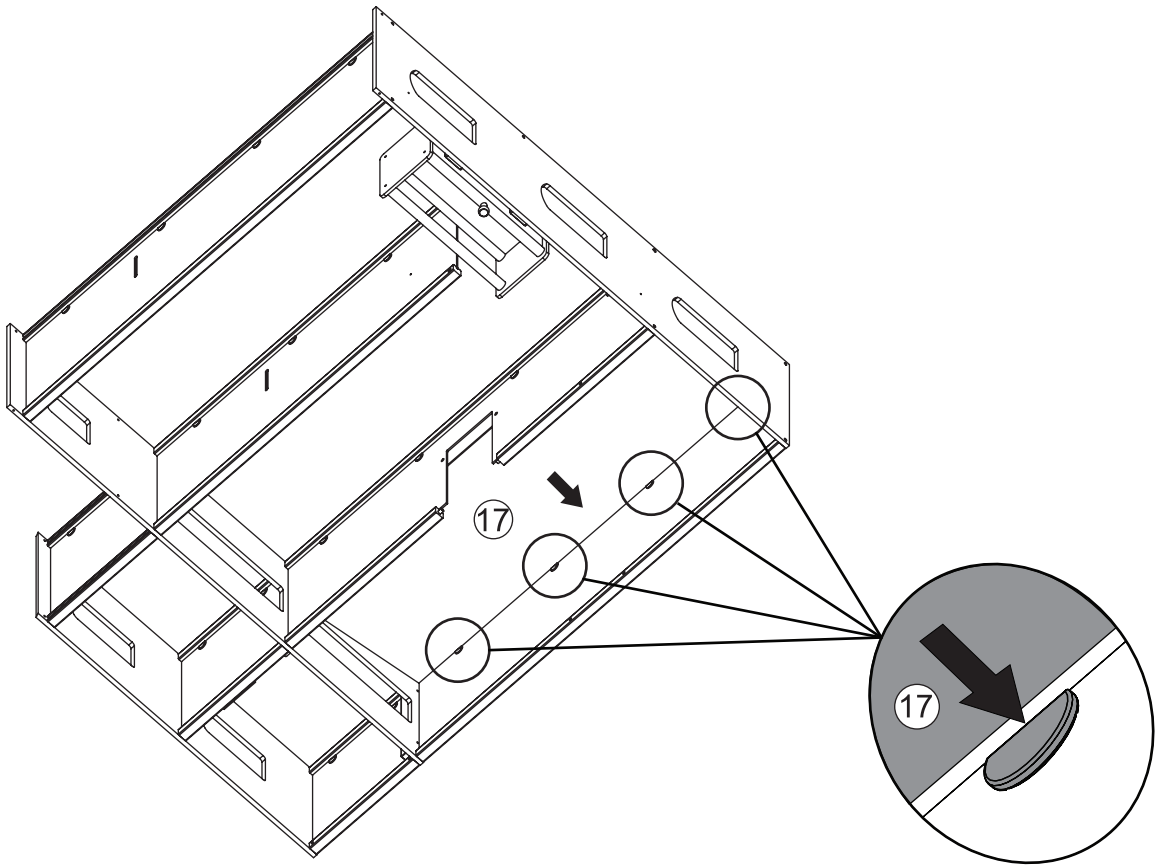

Step
Paso
Étape
Schritt
Fase

21

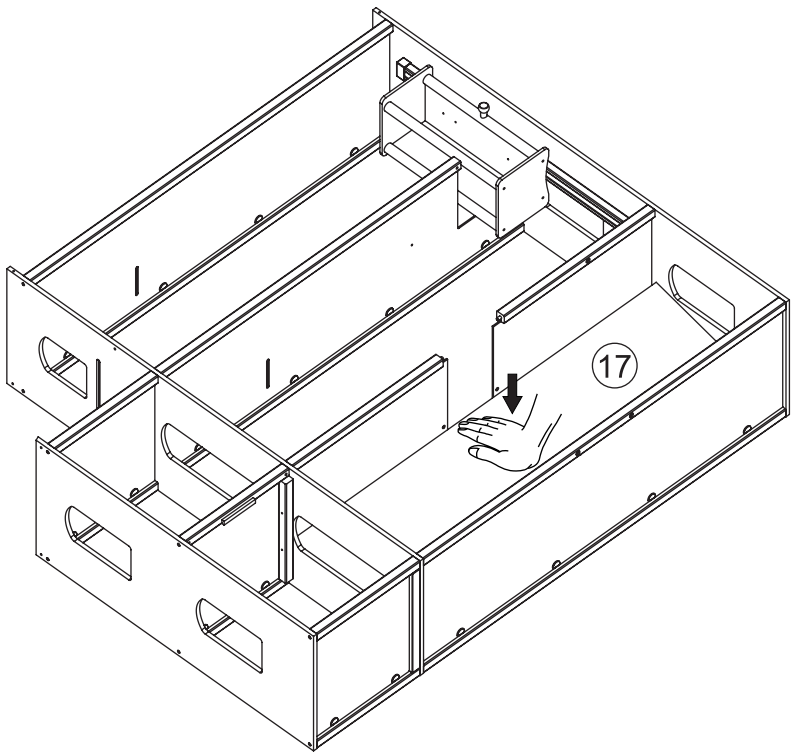

Step
Paso
Étape
Schritt
Fase

22

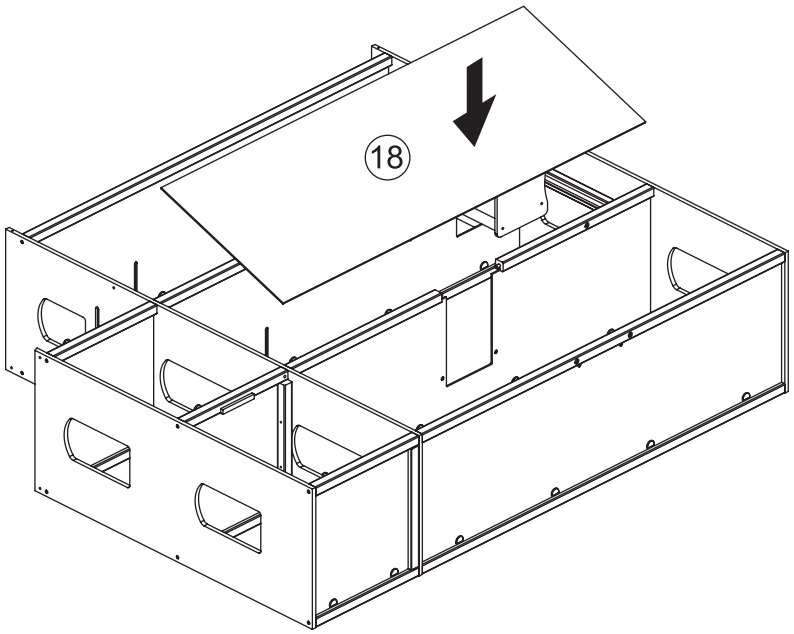

Step
Paso
Étape
Schritt
Fase

23

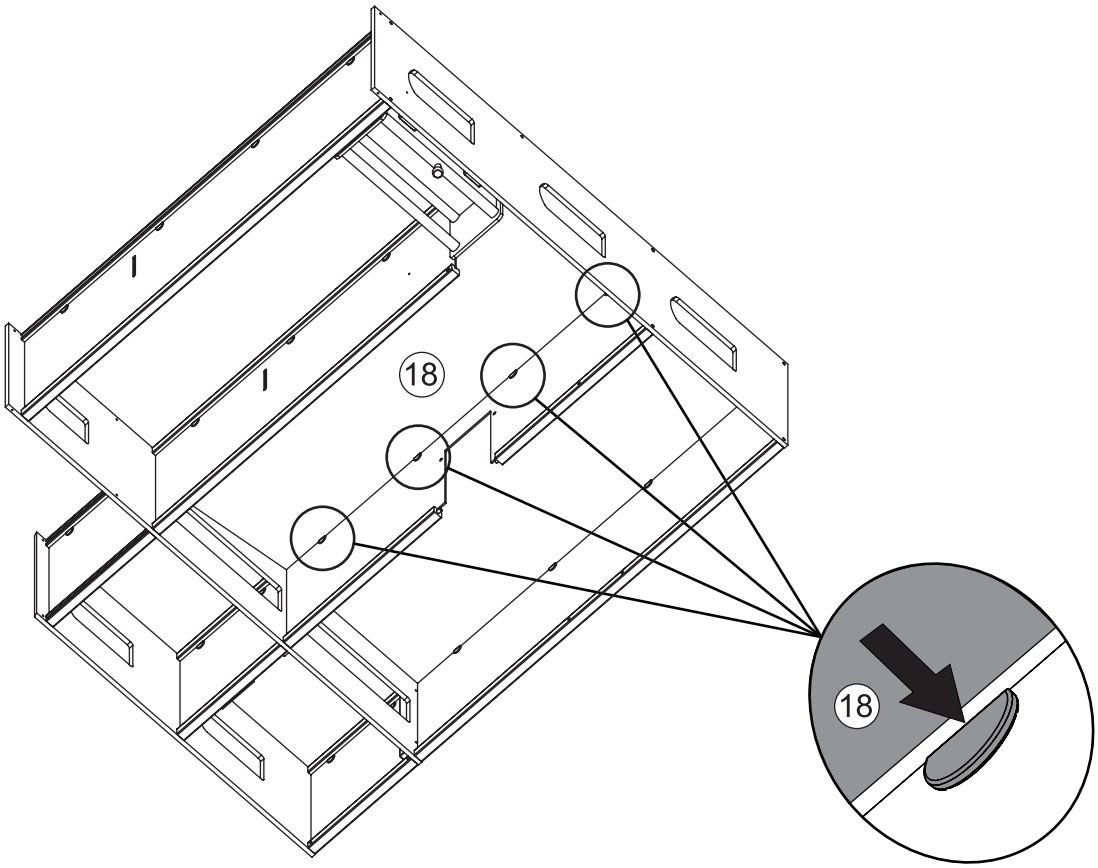

Step
Paso
Étape
Schritt
Fase

24

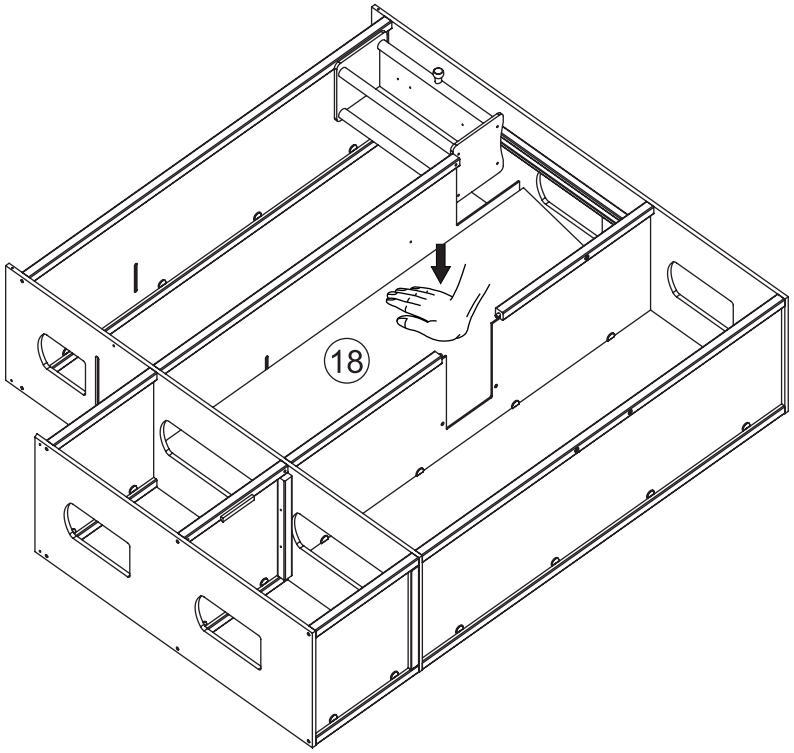

Step
Paso
Étape
Schritt
Fase

25

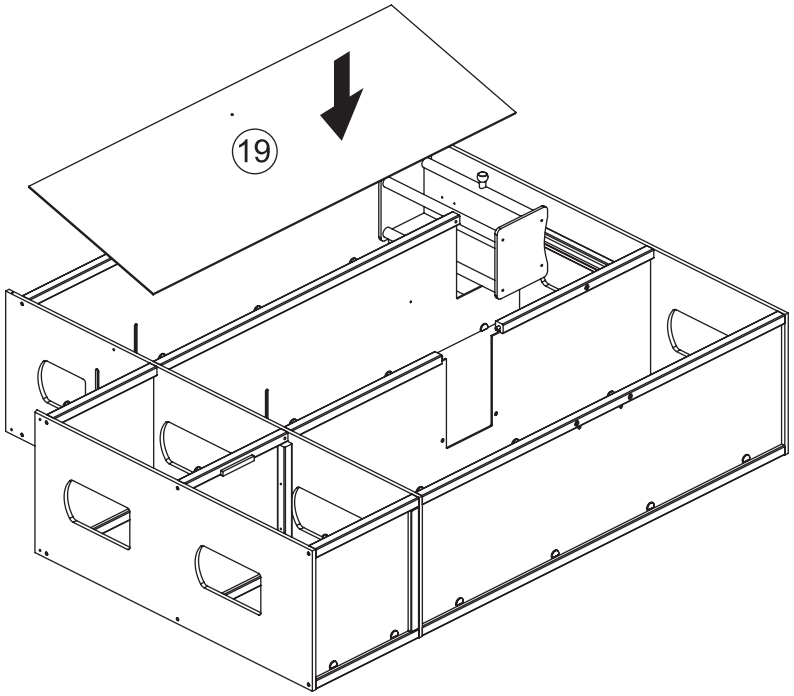

Step
Paso
Étape
Schritt
Fase

26

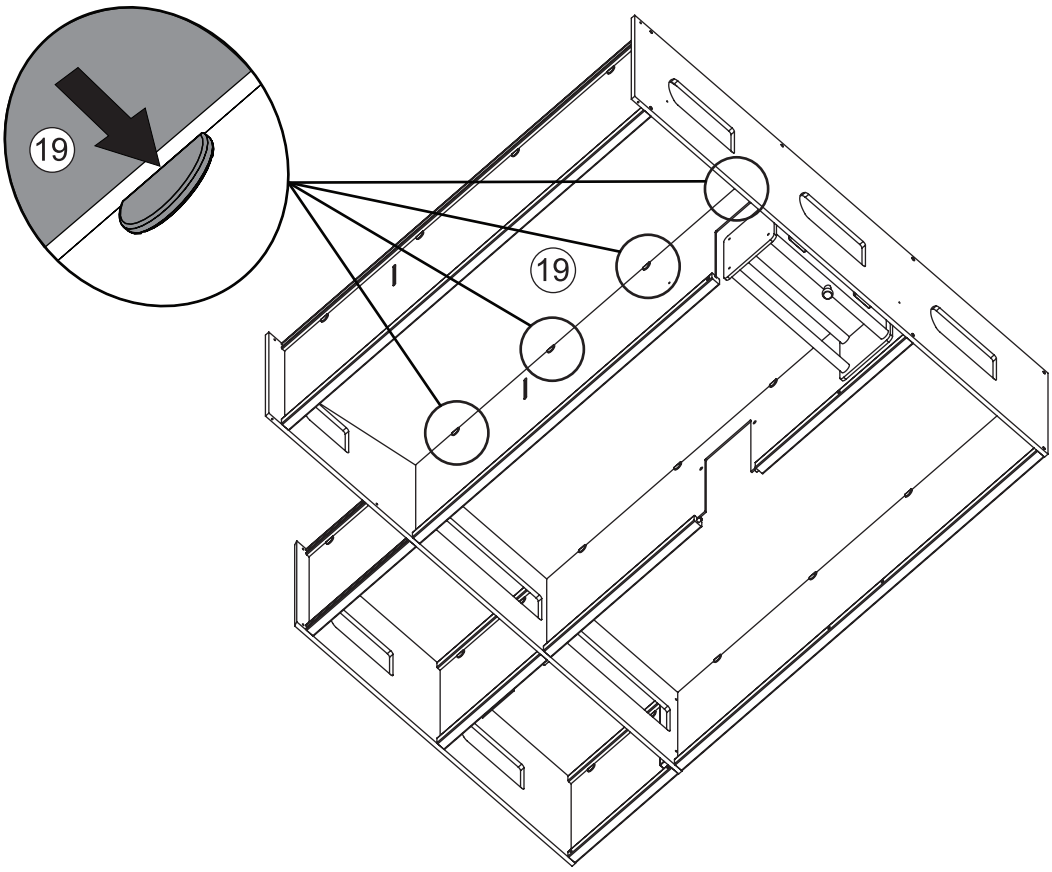

Step
Paso
Étape
Schritt
Fase

27

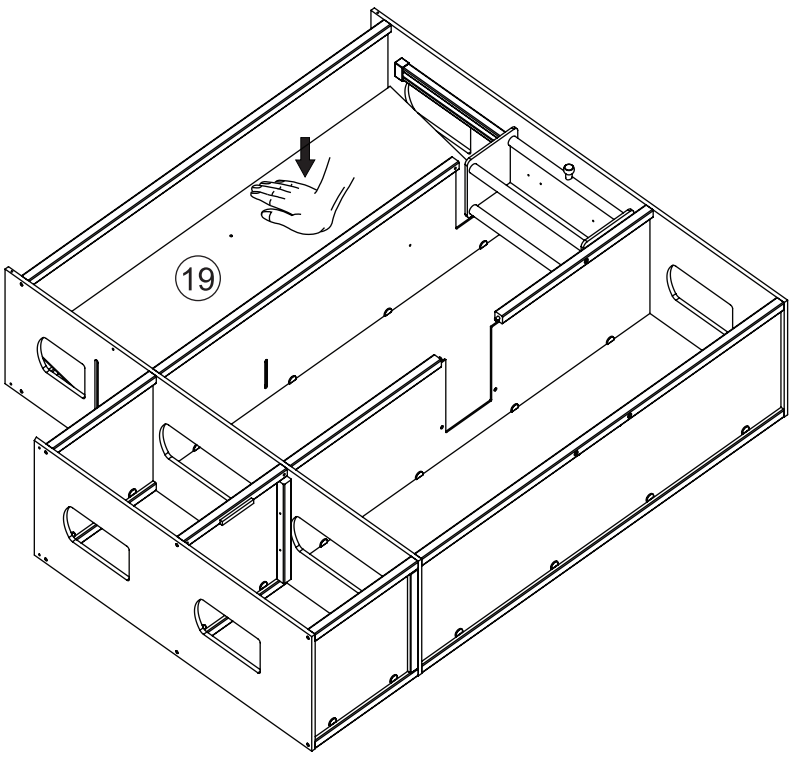

Step
Paso
Étape
Schritt
Fase

28

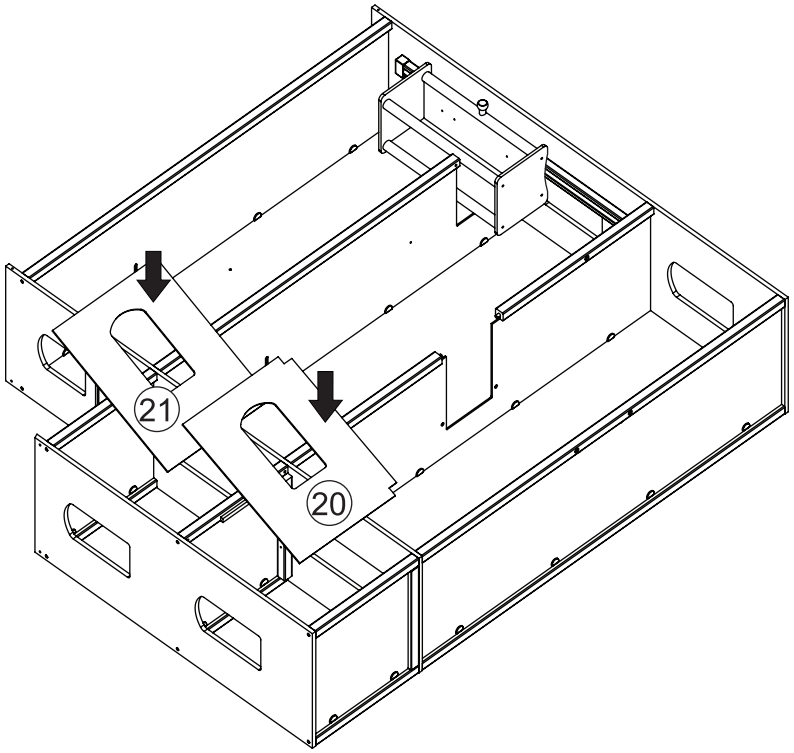

Step
Paso
Étape
Schritt
Fase

29

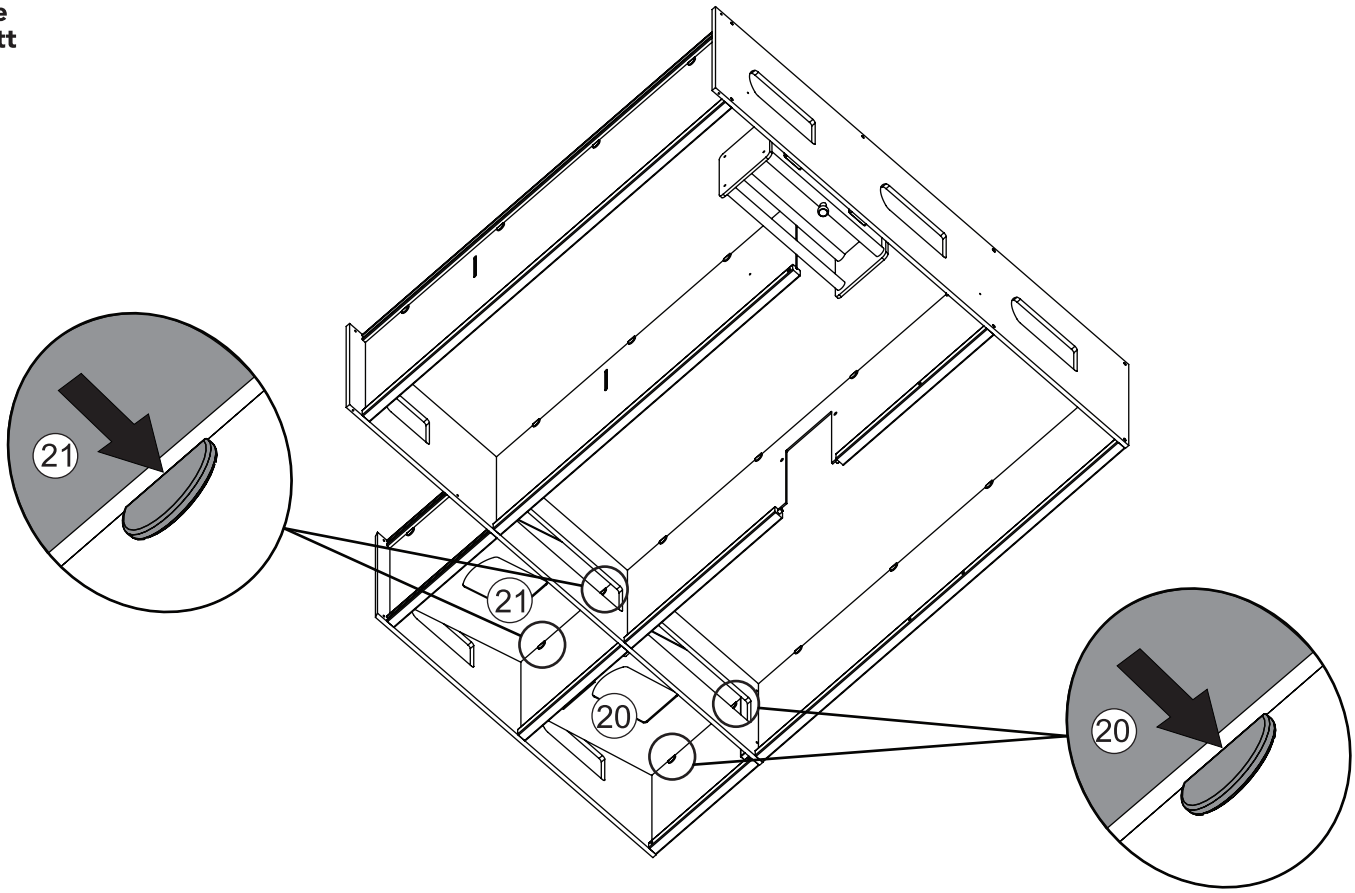

Step
Paso
Étape
Schritt
Fase

30

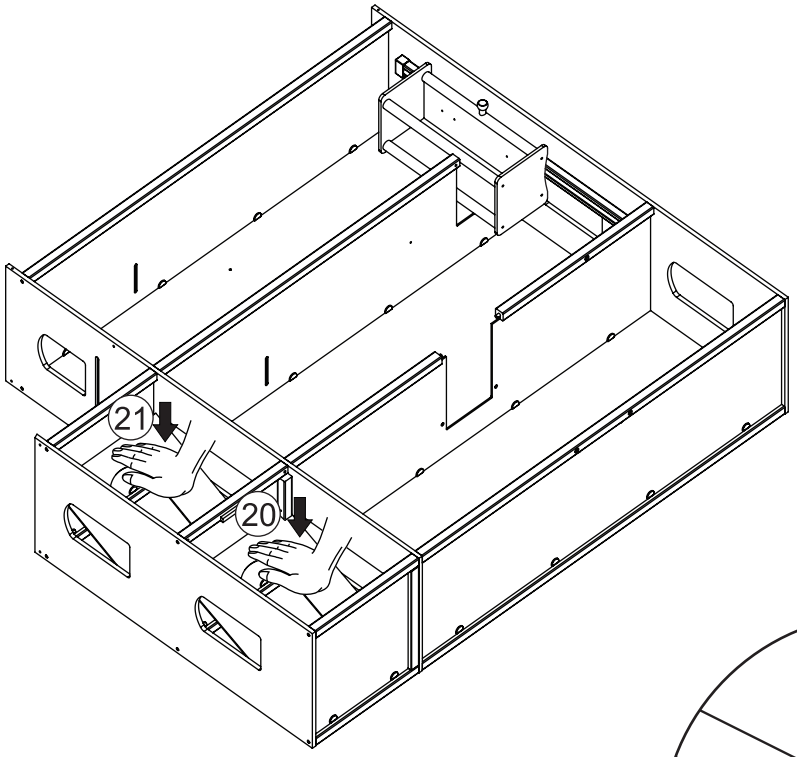

Step
Paso
Étape
Schritt
Fase

31

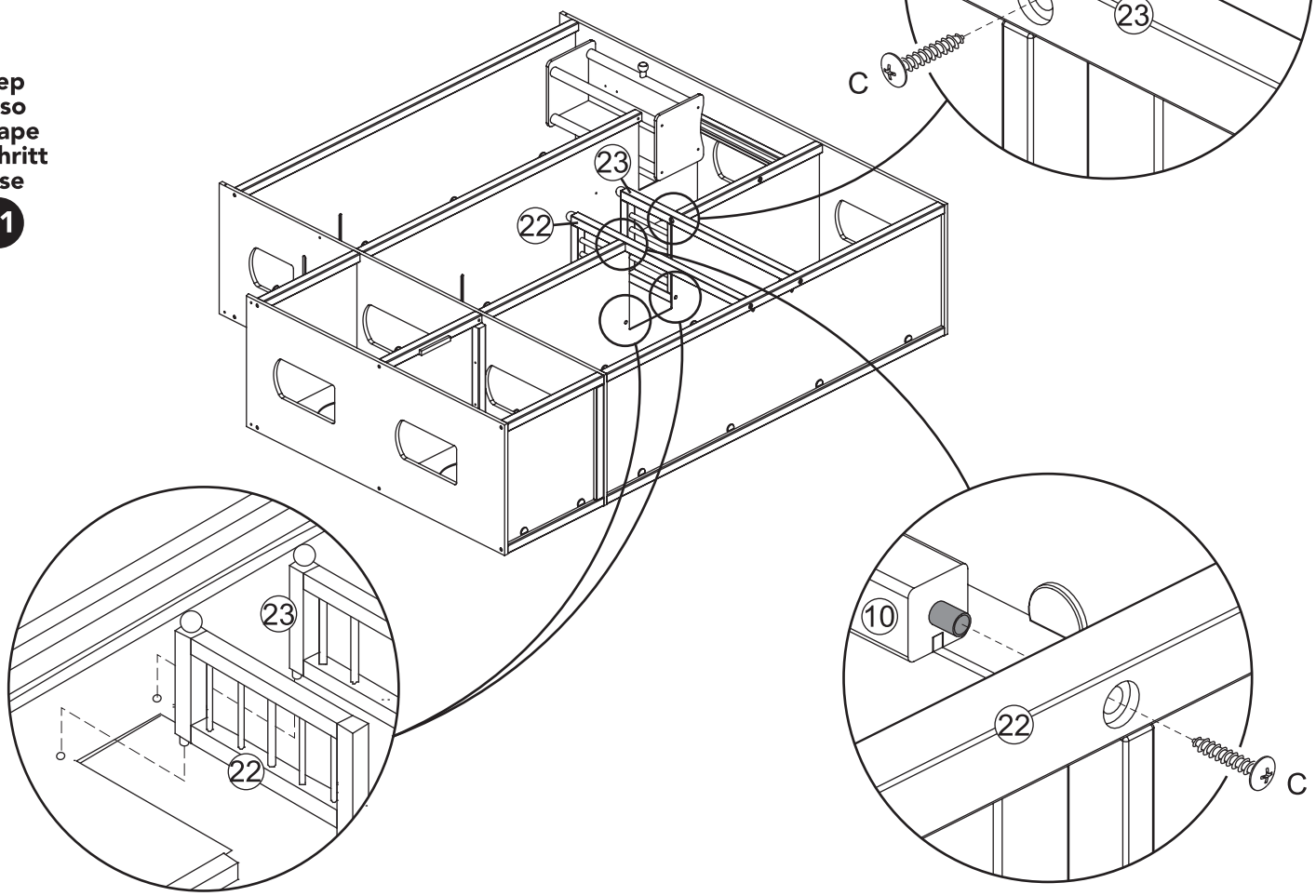

Step
Paso
Étape
Schritt
Fase

32

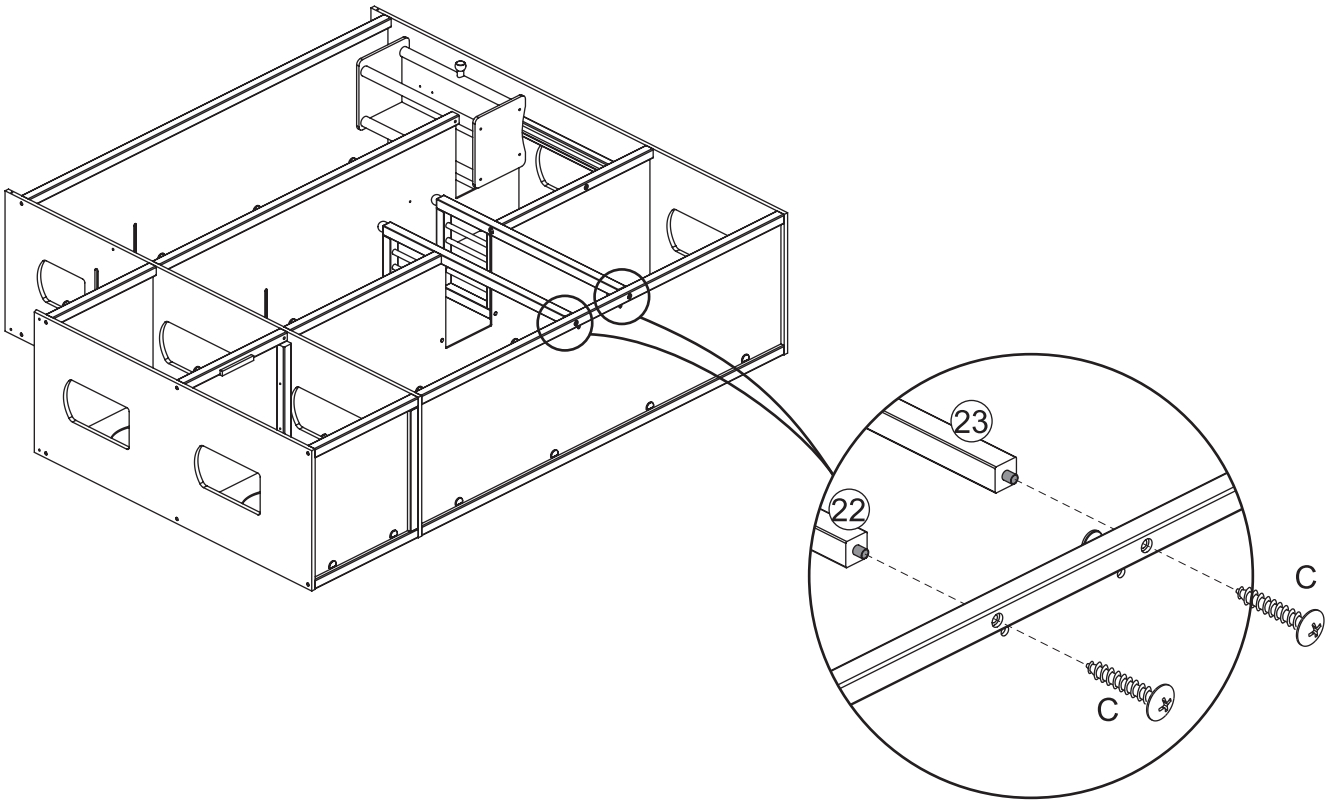

Step
Paso
Étape
Schritt
Fase

33

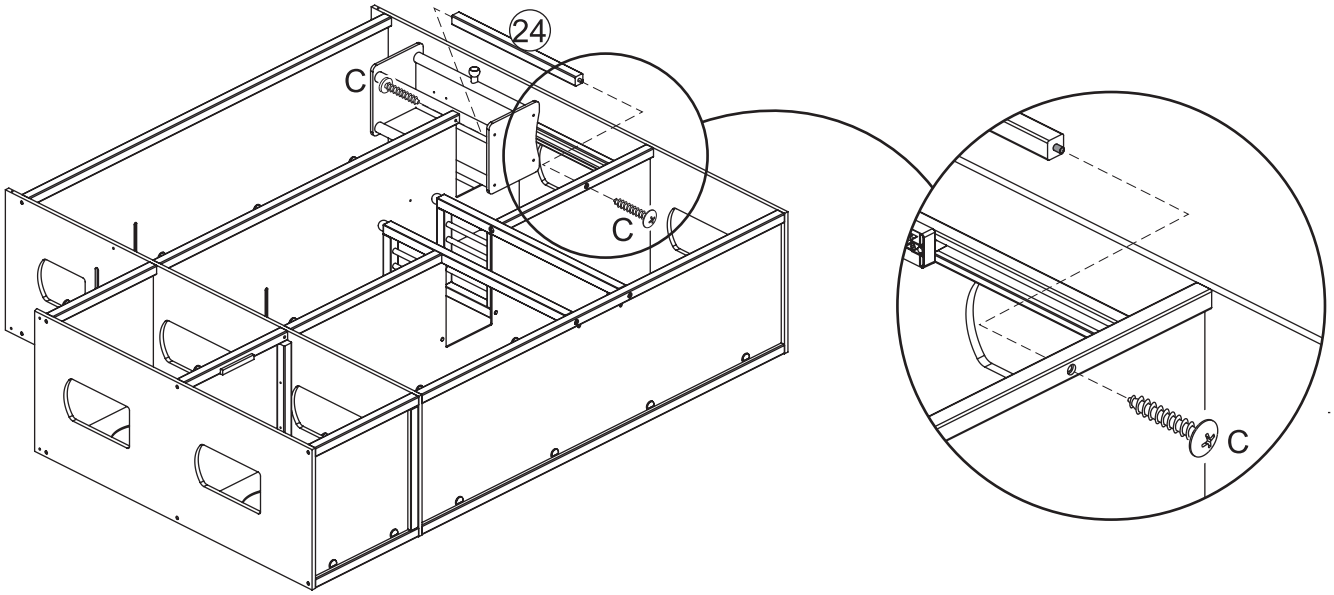

Step
Paso
Étape
Schritt
Fase

34

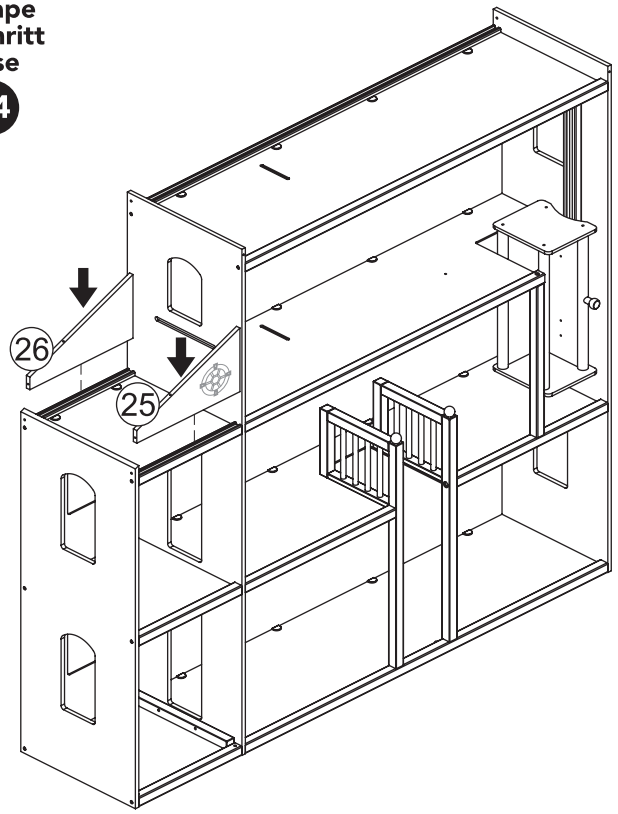

Step
Paso
Étape
Schritt
Fase

35

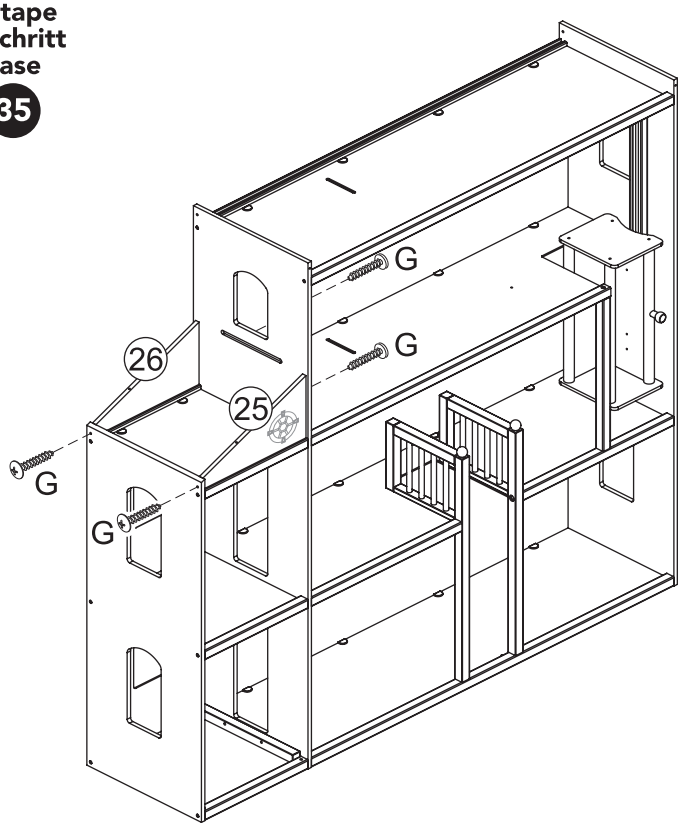

Step
Paso
Étape
Schritt
Fase

36

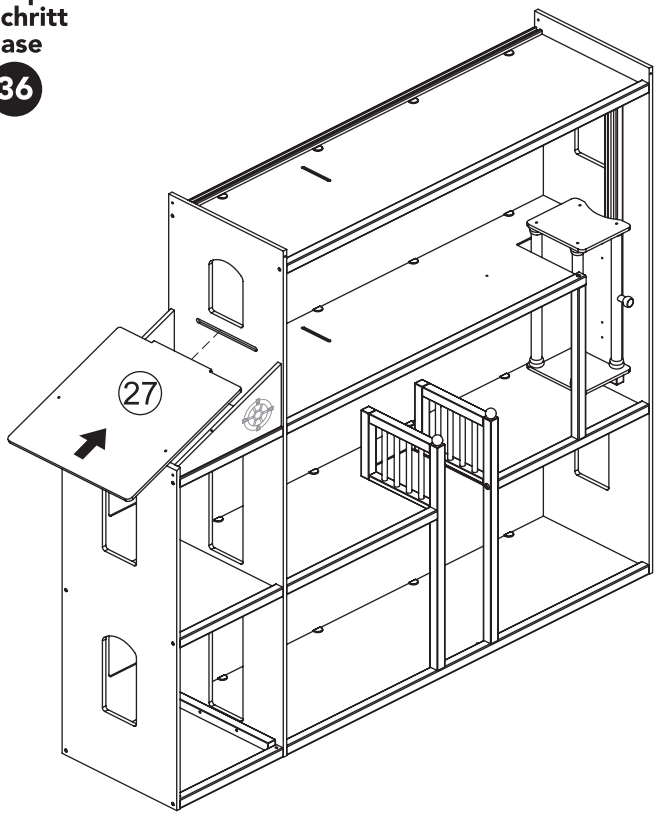

Step
Paso
Étape
Schritt
Fase

37

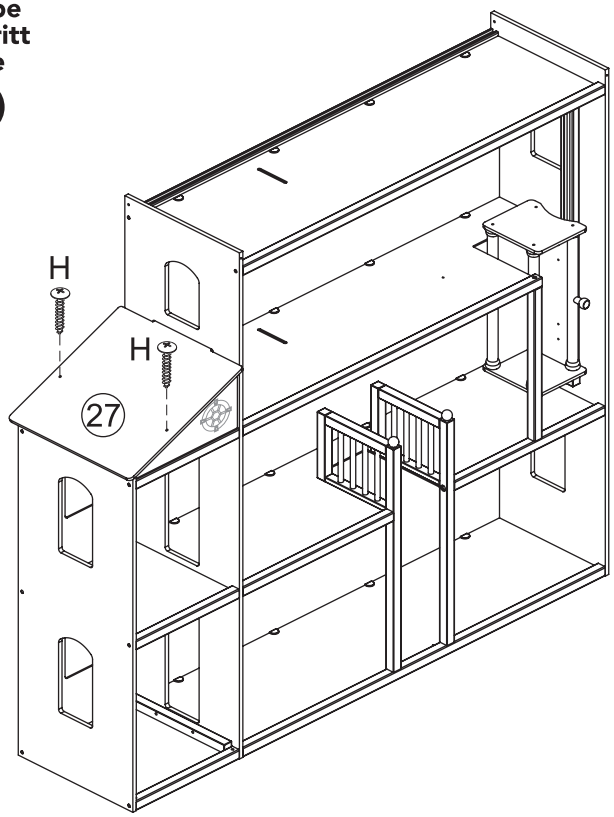

Step
Paso
Étape
Schritt
Fase

38

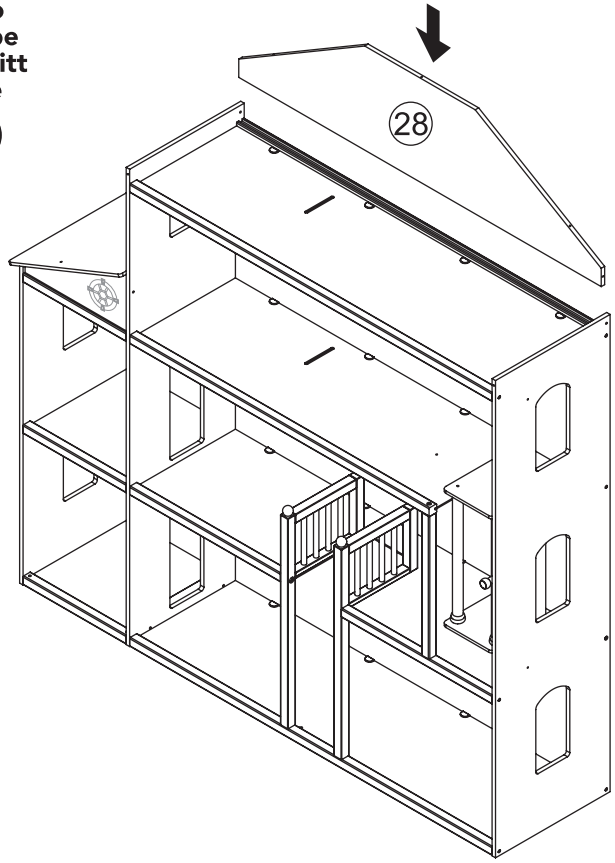

Step
Paso
Étape
Schritt
Fase

39

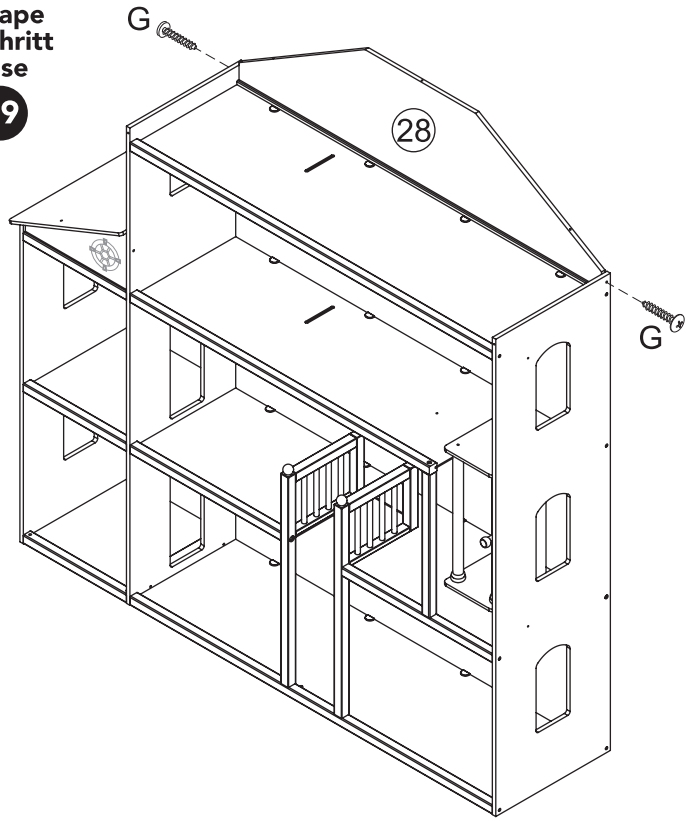

Step
Paso
Étape
Schritt
Fase

40

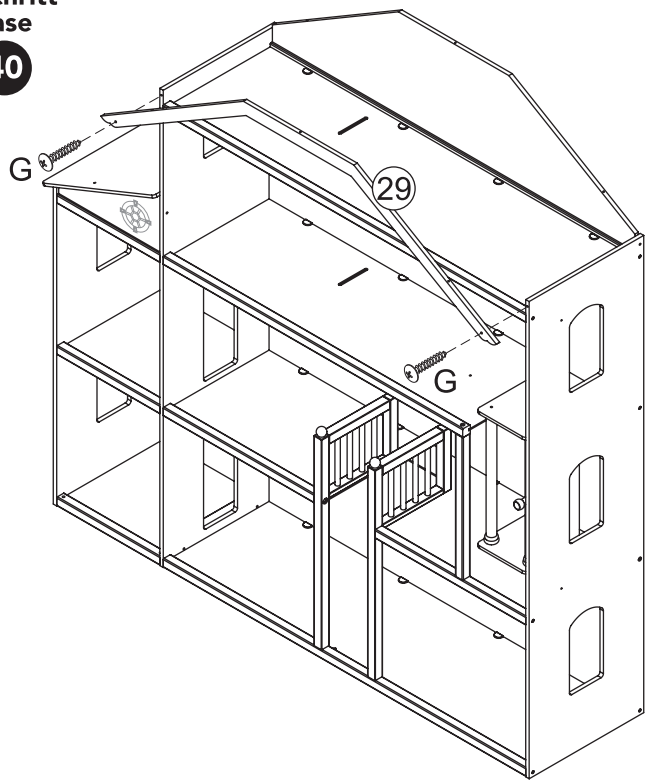

Step
Paso
Étape
Schritt
Fase

41

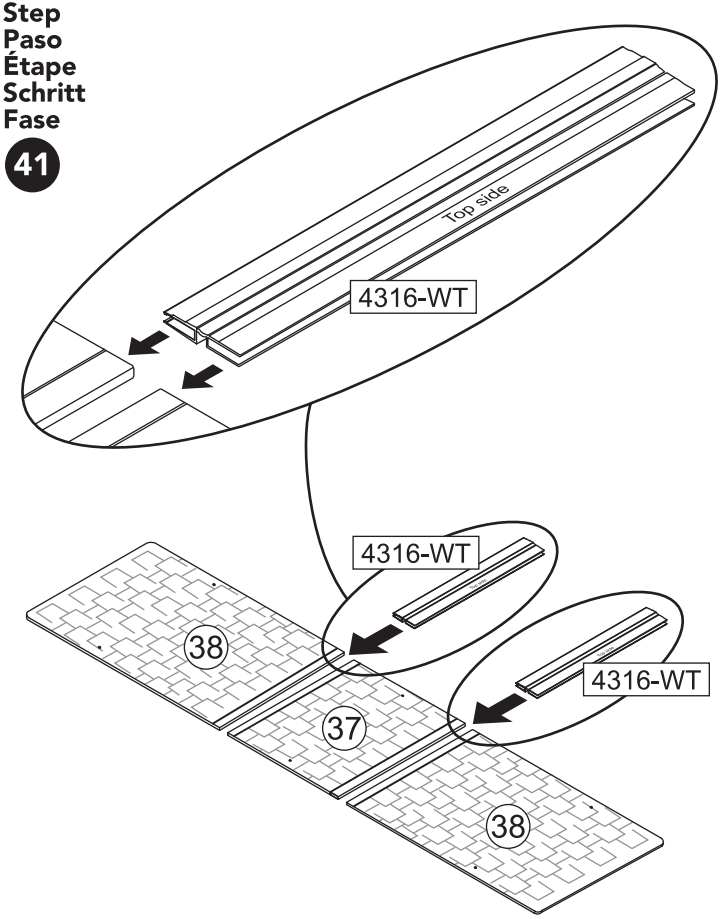

Step
Paso
Étape
Schritt
Fase
42

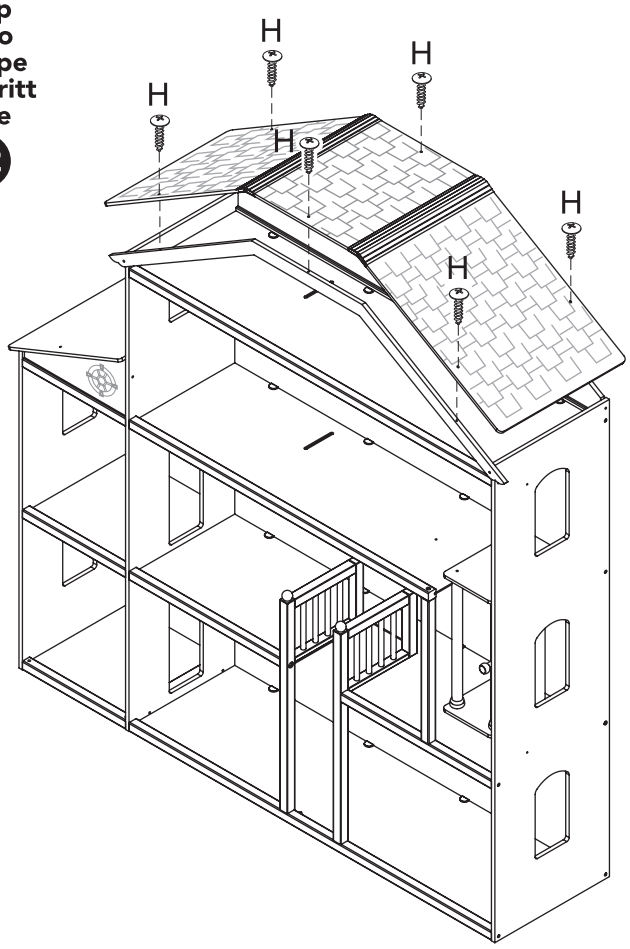

Step
Paso
Étape
Schritt
Fase
43

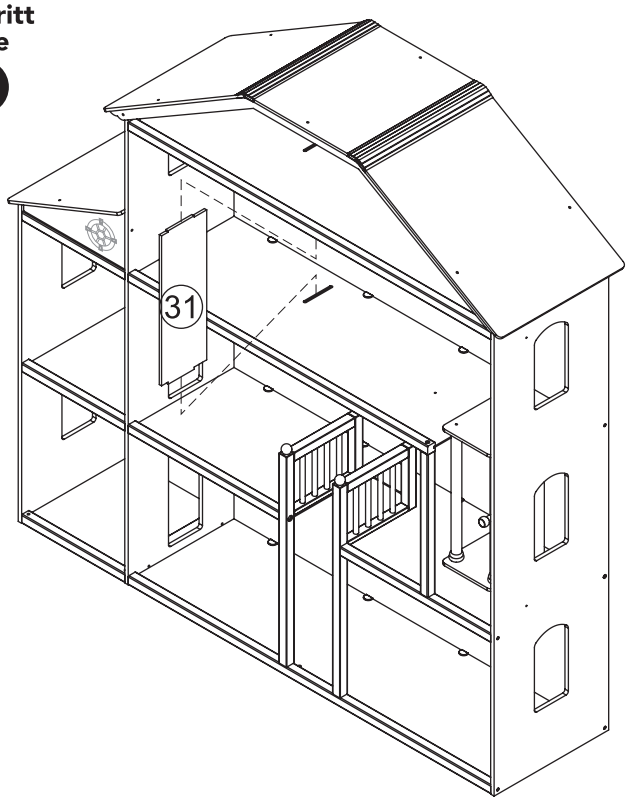

Step
Paso
Étape
Schritt
Fase
44

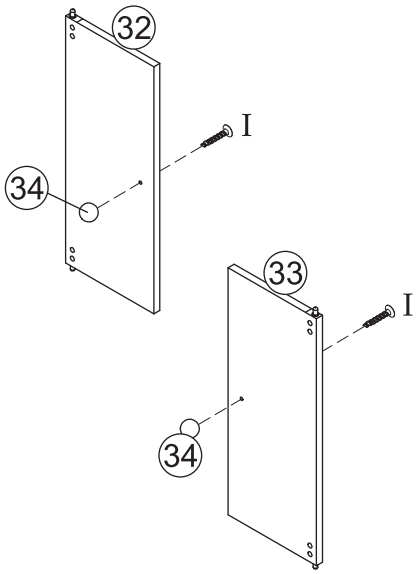

Step
Paso
Étape
Schritt
Fase
45

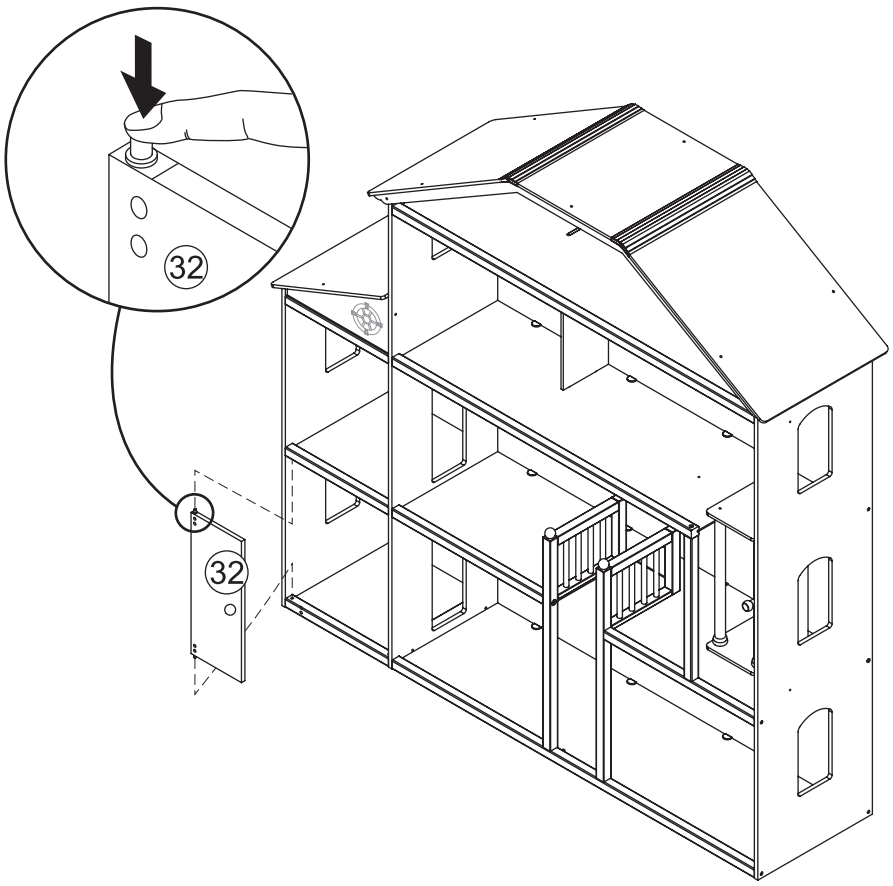

Step
Paso
Étape
Schritt
Fase

46

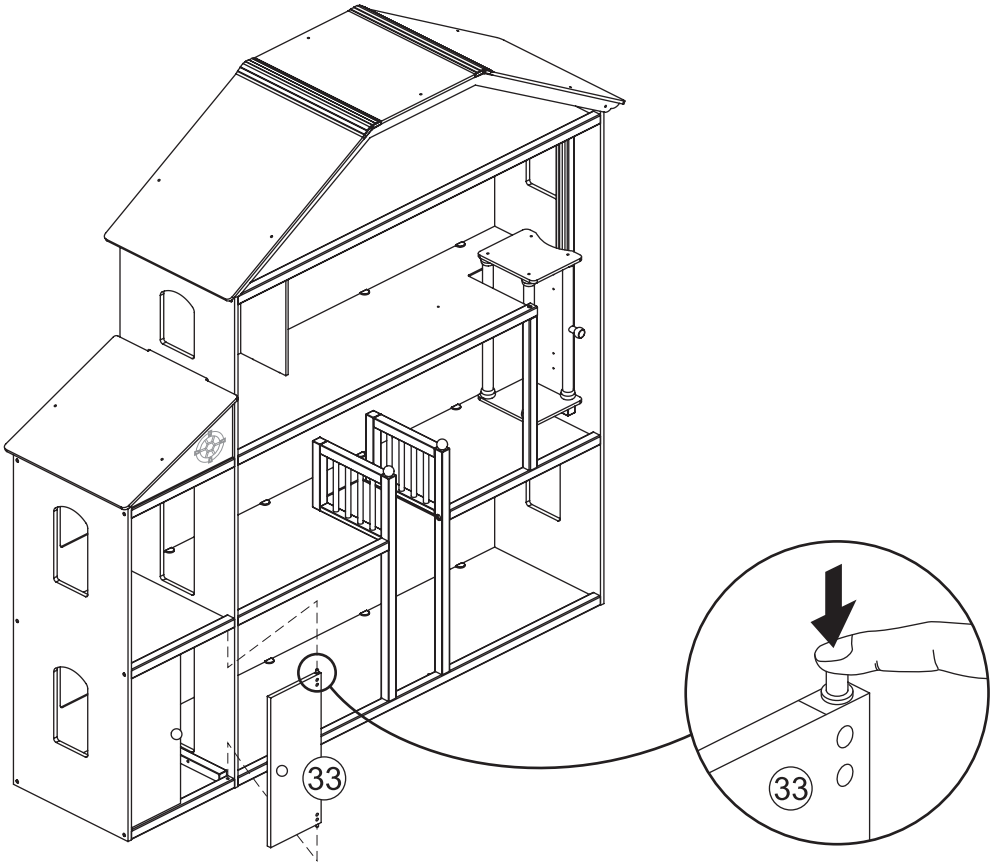

Step
Paso
Étape
Schritt
Fase

47

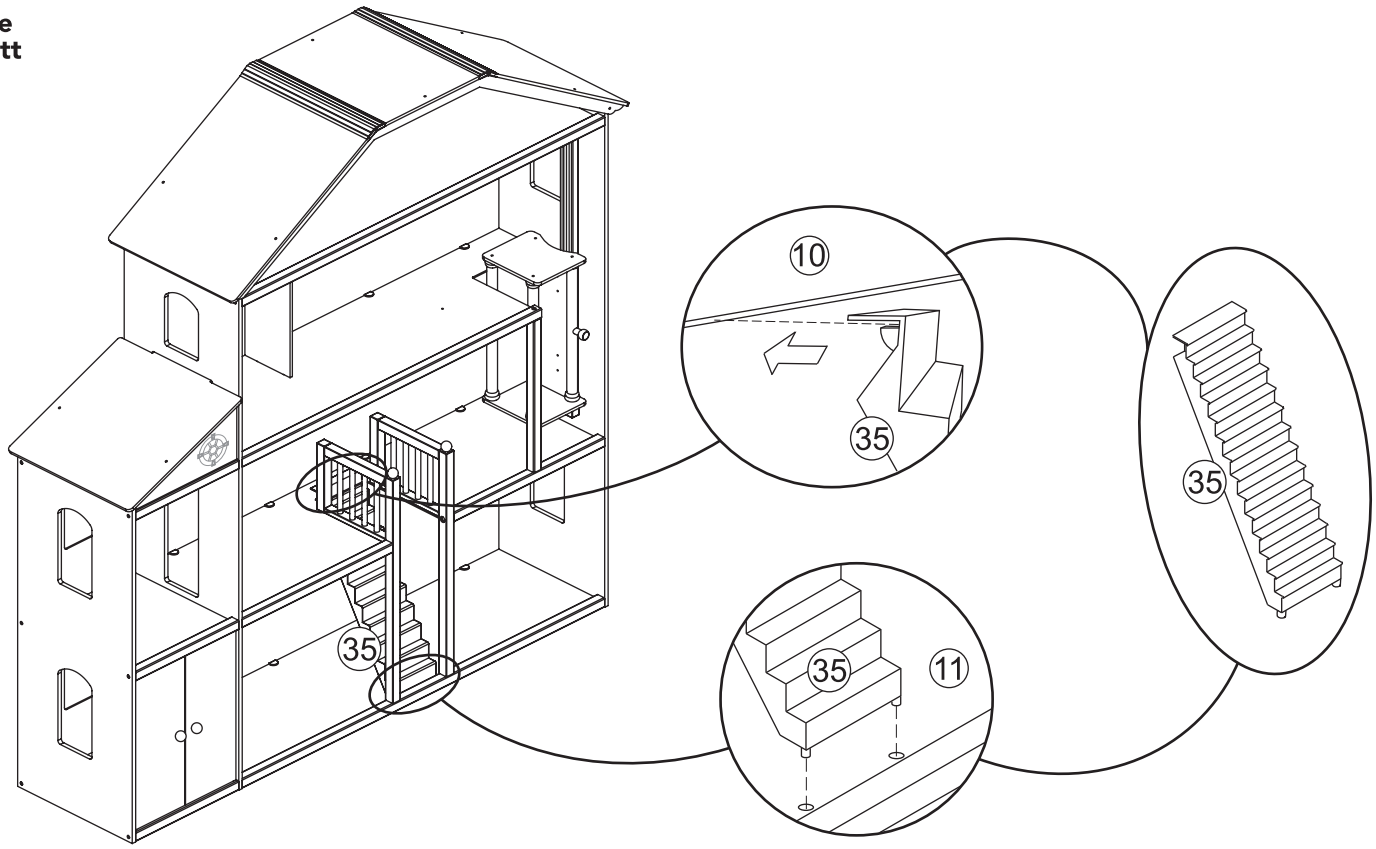

Step
Paso
Étape
Schritt
Fase

48

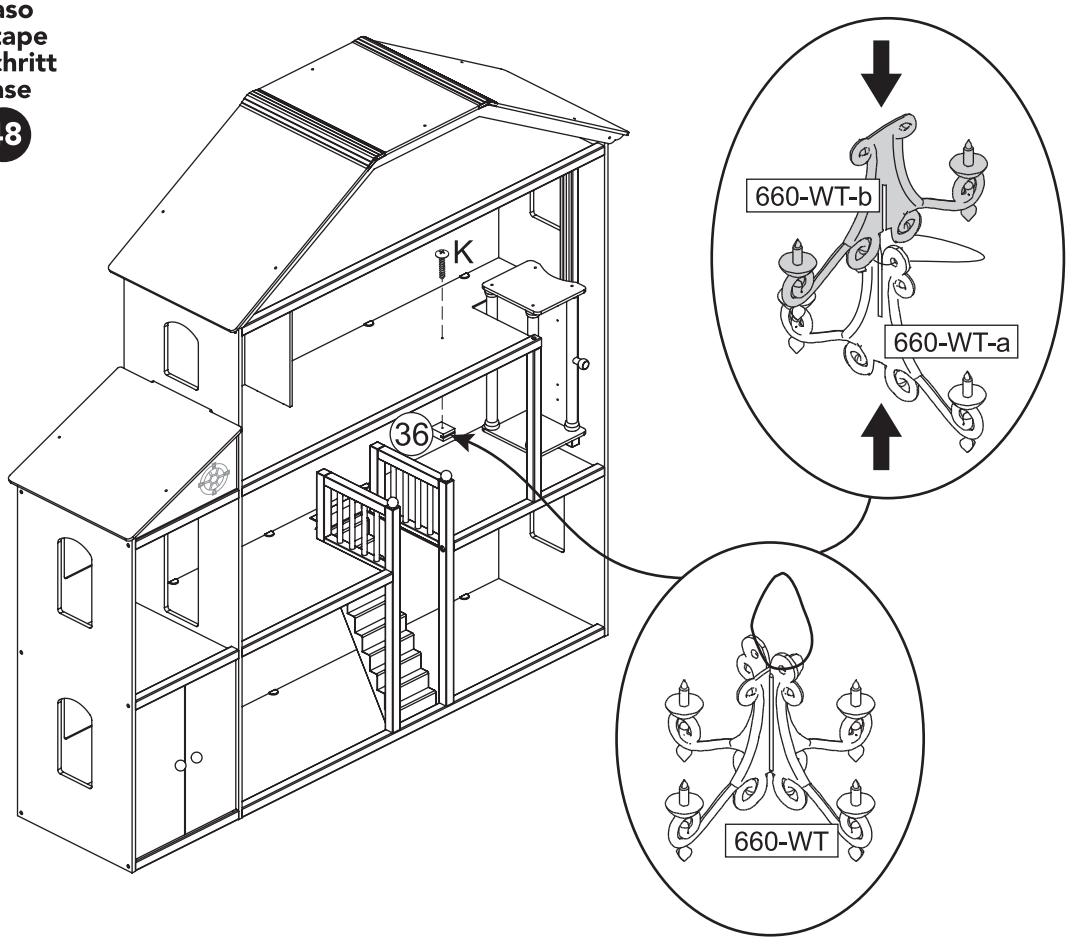

Step
Paso
Étape
Schritt
Fase

49

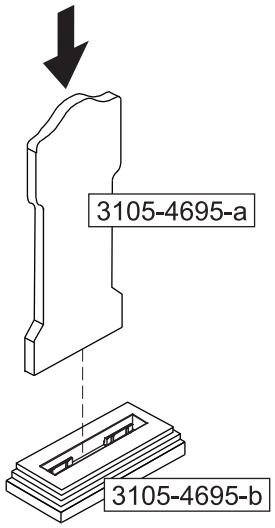

Step
Paso
Étape
Schritt
Fase

50

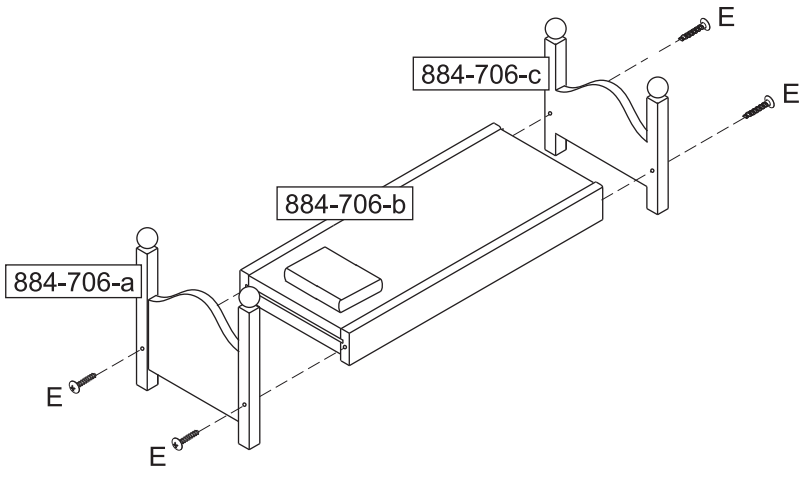

Step
Paso
Étape
Schritt
Fase

51

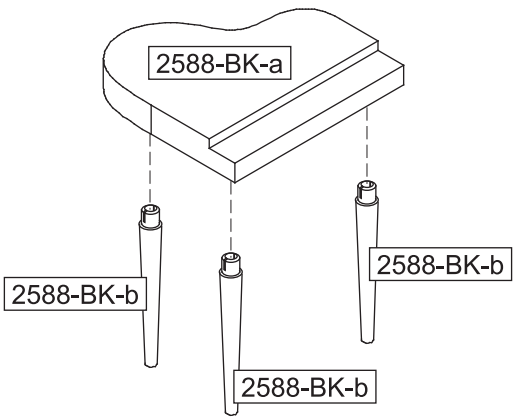

Step
Étape
Paso
Schritt
Fase

52

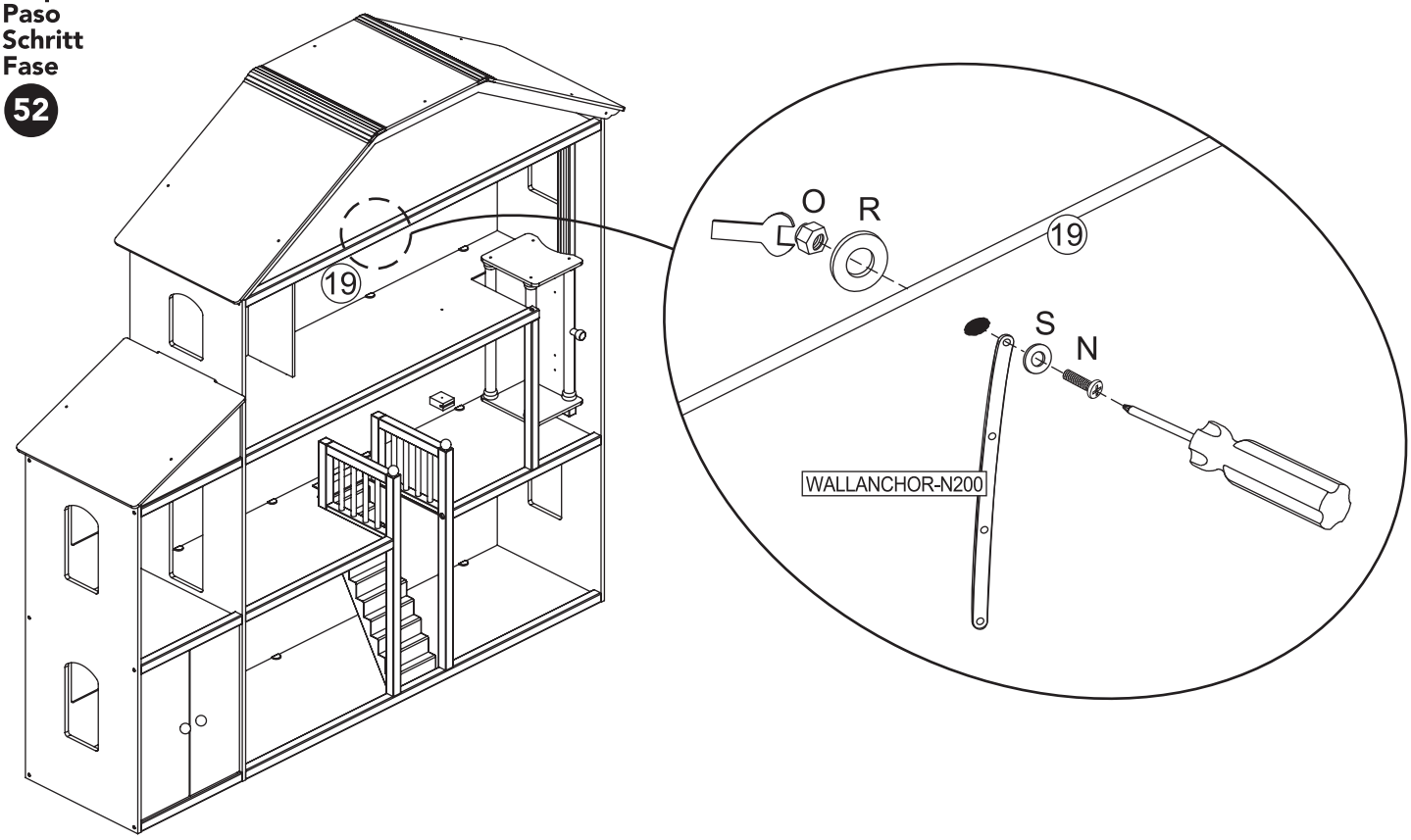

Step
Étape
Paso
Schritt
Fase

53

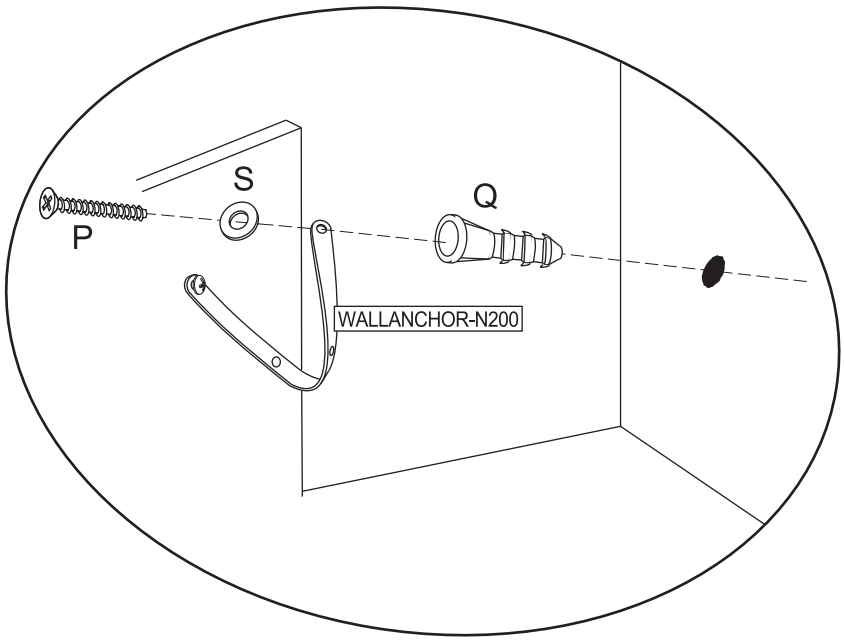

⚠ WARNING:
Do not install on a wall where items can fall off and injure a child.

⚠ AVERTISSEMENT:
Ne pas installer sur un mur duquel d'autres objets risquent de tomber et blesser un enfant. A monter par un adulte.

⚠ ADVERTENCIA:
No instale en una pared donde otros artículos se puedan caer y lastimar a un niño.

⚠ VORSICHT:
Bitte nicht an einer Wand anbringen, wo Dinge herunterfallen und Kinder verletzen könnten.

⚠ AVVERTENZA:
Non installare su un muro da cui gli articoli possono cadere e ferire il bambino.