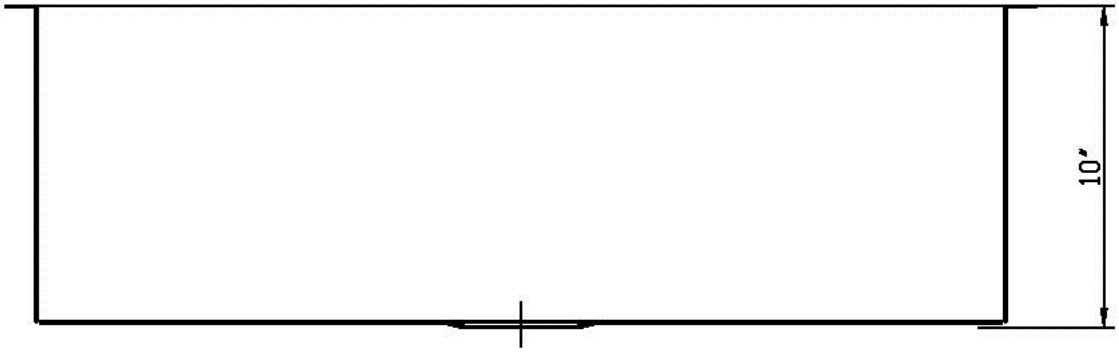
10″
A—A

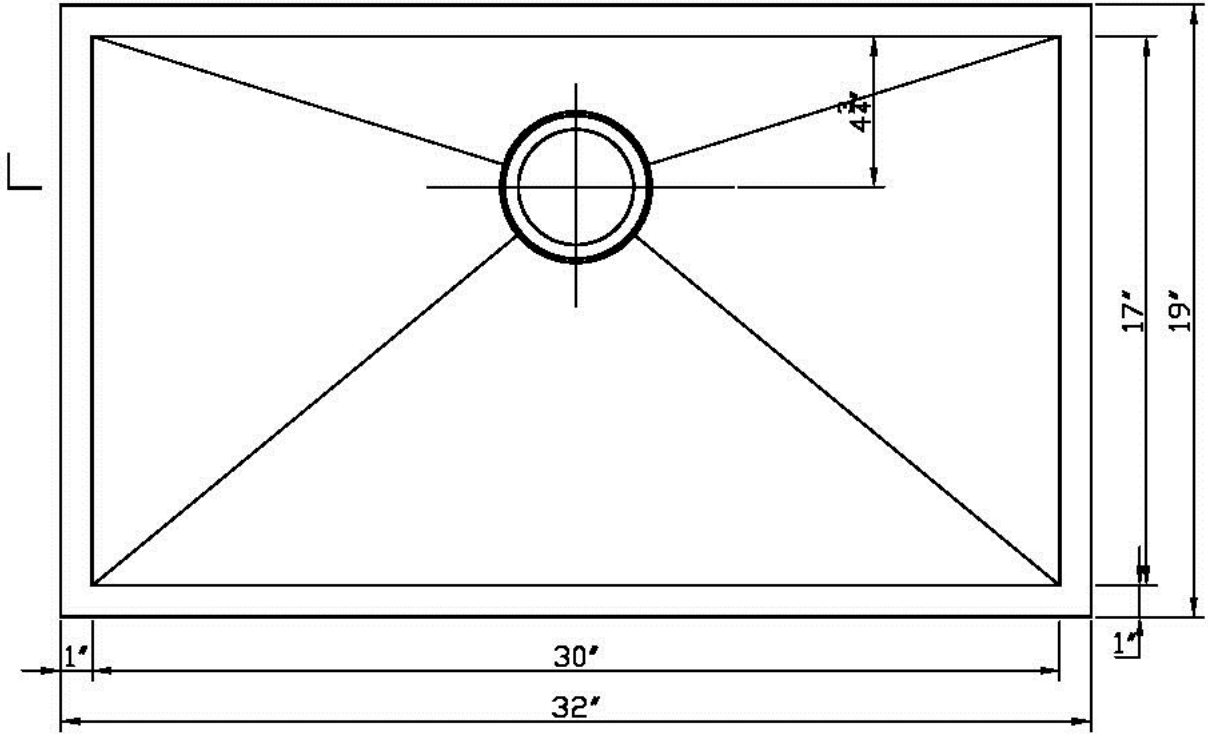
4¾″
17″
19″
1″
1″
30″
32″